Mietpark 2026

Arbeitsbühnen
Baumaschinen
Krane
Stapler

Hundrup

www.hundrup.de 02309 | 77185

Inhaltsverzeichnis

Scheren-Arbeitsbühnen	**6 - 7**
LKW-Arbeitsbühnen	**9 - 24**
Ketten-Arbeitsbühnen	**26 - 36**
Vertikalmast-Arbeitsbühnen	**38**
Gelenkteleskop-Arbeitsbühnen Elektro	**40 - 53**
Gelenkteleskop-Arbeitsbühnen Hybrid	**55 - 57**
Gelenkteleskop-Arbeitsbühnen Diesel	**59 - 62**
Teleskop-Arbeitsbühnen	**64 - 68**
Anhänger-Arbeitsbühnen	**70 - 71**
Krane	**73 - 76**
Starre | Drehbare Teleskopstapler	**78 - 87**
Gabelstapler	**89 - 97**
Baumaschinen	**99 - 116**
Sonstiges	**118 - 123**
Notizen	**4**

Notizen

service@hundrup.de 02309 | 77185

Scheren-Arbeitsbühnen

5 m - 18 m

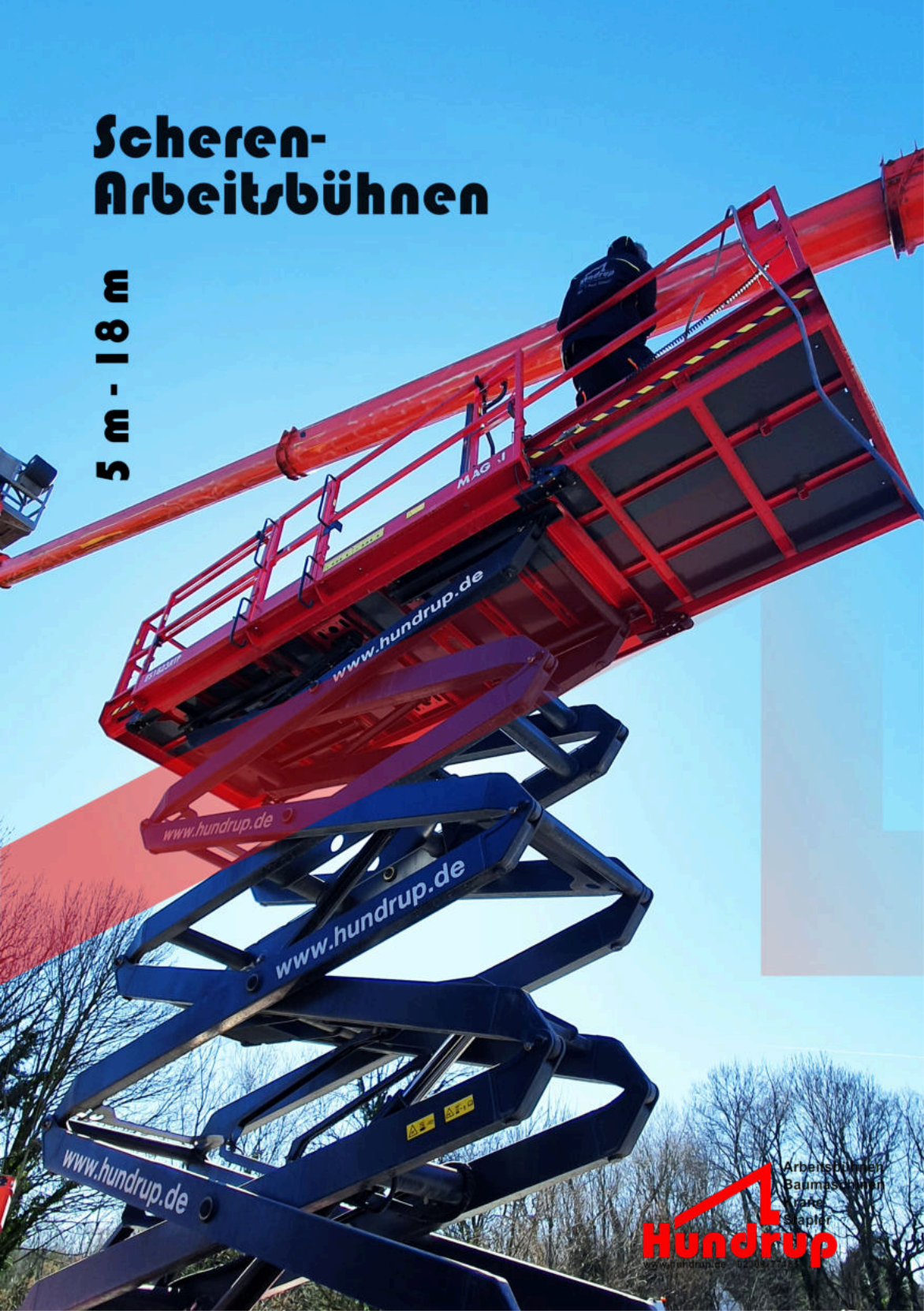

Arbeitsbühnen
Baumaschinen
Kräne
Stapler

Hundrup

www.hundrup.de · 02209/7141-0

Scheren-Arbeitsbühnen

Elektro | 5 - 18 m

Bühne	Arbeitshöhe	Gewicht	Länge	Breite	Höhe
ES0607E	5,60 m	0.88 t	1,45 m	0,76 m	2,03 m
ES0607DC	5,60 m	0.92 t	1,45 m	0,76 m	1,99 m
S3219E	7,79 m	1.61 t	1,78 m	0,81 m	2,00 m
ES0807E	7,80 m	1.42 t	1,86 m	0,76 m	2,18 m
ES0807EP|AC	7,80 m	1.56 | 1.63 t	1,86 m	0,76 m	2,18 m
ES0807AC+	7,80 m	1.63 t	1.86 m	0,76 m	2,18 m
ES0808AC	8,00 m	2.16 t	2.47 m	0,81 m	2,24 m
S3226E	9,90 m	2.04 t	2,30 m	0,81 m	2,30 m
S4726E	9,90 m	1.99 t	2,30 m	1,19 m	2,30 m
ES1008E|AC	10,00 m	2.22 t	2,48 m	0,81 m	2,35 m
ES1008AC+	10,00 m	2.23 t	2,48 m	0,83 m	2,36 m
ES1012AC	10,00 m	2.71 t	2,48 m	1,15 m	2,36 m
SJ6832RTE	11,75 m	3.78 t	3,35 m	1,76 m	2,50 m
S4732E	11,80 m	2.74 t	2,30 m	1,19 m	2,39 m
ES1212E/AC	12,00 m	2.97 t	2,48 m	1,15 m	2,48 m
ES1212AC+	12,00 m	3.06 t	2,49 m	1,15 m	2,48 m
ES1218RTE	12,00 m	4.40 t	3,84 m	1,76 m	2,59 m
ES1412E	13,80 m	2.88 t	2,48 m	1,20 m	2,62 m
ES1612ACP	15,70 m	3.22 t	2,48 m	1,19 m	2,75 m
S171-16ES	17,00 m	5.84 t	3,38 m	1,63 m	3,06 m
ES1823RTPE*	18,00 m	8.90 t	4,88 m	2,29 m	3,19 m

* Megadeck

Diesel | 11 - 18 m

Bühne	Arbeitshöhe	Gewicht	Länge	Breite	Höhe
SJ6832RT	11,75 m	3.78 t	3,35 m	1,76 m	2,50 m
DS1218RT	12,00 m	4.30 t	3,86 m	1,76 m	2,59 m
SJ9250RT*	17,20 m	7.41 t	4,47 m	2,34 m	3,16 m

* Megadeck

© Hundrup Arbeitsbühnen-Vermietung GmbH & Co. KG. Elektronische und sonstige Vervielfältigung, auch auszugsweise, nur mit ausdrücklicher schriftlicher Genehmigung der Hundrup Arbeitsbühnen-Vermietung GmbH & Co. KG. Technische Änderungen vorbehalten. Maßgeblich sind die Daten im Betriebshandbuch. Verbindlich für die Tragfähigkeit sind die am Fahrzeug angebrachten Traglastdiagramme.

Scheren-Arbeitsbühnen

Elektro | 5 - 18 m

Höhe eingeklappt	Ausschub	Plattform LxB	Tragfähigkeit
1,66 m	0,55 m	1,28 m x 0,70 m	240 kg
1,63 m	0,60 m	1,28 m x 0,70 m	240 kg
1,65 m	0,86 m	1,64 m x 0,71 m	250 kg
1,84 m	0,90 m	1,67 m x 0,74 m	230 kg
1,84 m	0,90 m	1,67 m x 0,74 m	230 kg
1,84 m	0,90 m	1,67 m x 0,74 m	272 kg
1,88 m	0,89 m	2,20 m x 0,74 m	380 kg
1,83 m	0,91 m	2,18 m x 0,66 m	250 kg
1,85 m	1,29 m	2,14 m x 1,05 m	454 kg
2,00 m	0,90 m	2,23 m x 0,73 m	230 kg
1,90 m	0,90 m	2,27 m x 0,81 m	272 kg
1,87 m	0,90 m	2,23 m x 1,05 m	450 kg
1,78 m	1,44 m	2,48 m x 1,42 m	454 kg
1,94 m	1,26 m	2,14 m x 1,05 m	318 kg
1,96 m	0,90 m	2,23 m x 1,05 m	320 kg
1,96 m	0,90 m	2,27 m x 1,15 m	408 kg
1,82 m	1,43 m	2,88 m x 1,52 m	250 kg
2,09 m	0,90 m	2,27 m x 1,12 m	320 kg
2,22 m	0,90 m	2,27 m x 1,12 m	250 kg
2,23 m	1,00 m	2,92 m x 1,58 m	400 kg
2,49 m	1,44 m x 1,09 m	4,77 m x 1,80 m	680 kg

Diesel | 11 - 18 m

Höhe eingeklappt	Ausschub	Plattform LxB	Tragfähigkeit
1,78 m	1,44 m	2,48 m x 1,42 m	454 kg
1,75 m	1,43 m	2,88 m x 1,52 m	454 kg
2,29 m	1,53 m x 1,53 m	4,15 m x 1,88 m	681 kg

© Hundrup Arbeitsbühnen-Vermietung GmbH & Co. KG. Elektronische und sonstige Vervielfältigung, auch auszugsweise, nur mit ausdrücklicher schriftlicher Genehmigung der Hundrup Arbeitsbühnen-Vermietung GmbH & Co. KG. Technische Änderungen vorbehalten. Maßgeblich sind die Daten im Betriebshandbuch. Verbindlich für die Tragfähigkeit sind die am Fahrzeug angebrachten Traglastdiagramme.

LKW-Arbeitsbühnen

16 m - 70 m

Arbeitsbühnen
Baumaschinen
Krane
Stapler

Hundrup

www.hundrup.de 02309 | 77185

LKW-Arbeitsbühne

3.5 t | 16 m

MT 162 Hybrid

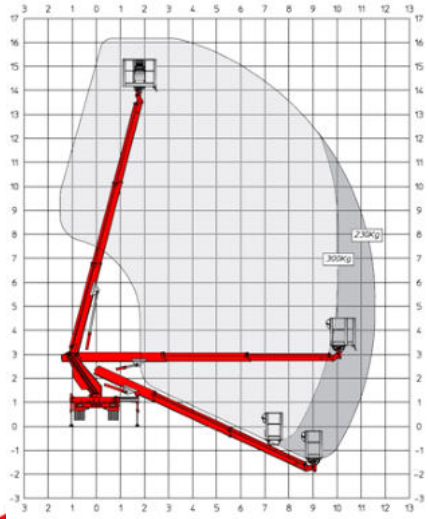

Arbeitsdiagramm

Arbeitsbereich	
Arbeitshöhe	16,20 m
Plattformhöhe	14,20 m
seitliche Reichweite	11,50 m
Schwenkbereich	2 x 190°
Tragfähigkeit	300 kg
Plattformgröße (L x B)	1,40 x 0,70 m
Plattformdrehbereich	2 x 90 °
Gerätespezifikationen	
Länge	6,15 m
Breite	2,24 m
Höhe	2,93 m
Eigengewicht	3.5 t
Antrieb	Diesel | Elektro
Führerschein	B | 3
Abstützbreite max.	3,55 m
Abstützbreite einseitig	2,88 m
Abstützbreite min.	2,22 m

© Hundrup Arbeitsbühnen-Vermietung GmbH & Co. KG. Elektronische und sonstige Vervielfältigung, auch auszugsweise, nur mit ausdrücklicher schriftlicher Genehmigung der Hundrup Arbeitsbühnen-Vermietung GmbH & Co. KG. Technische Änderungen vorbehalten. Maßgeblich sind die Daten im Betriebshandbuch. Verbindlich für die Tragfähigkeit sind die am Fahrzeug angebrachten Traglastdiagramme.

LKW-Arbeitsbühne

3.5 t | 16 m

MT 162

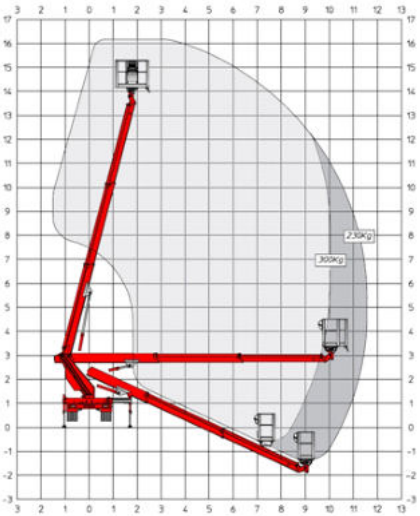

Arbeitsdiagramm

Arbeitsbereich	
Arbeitshöhe	16,20 m
Plattformhöhe	14,20 m
seitliche Reichweite	11,50 m
Schwenkbereich	2 x 190°
Tragfähigkeit	300 kg
Plattformgröße (L x B)	1,40 x 0,70 m
Plattformdrehbereich	2 x 90 °
Gerätespezifikationen	
Länge	7,12 m
Breite	2,25 m
Höhe	3,00 m
Eigengewicht	3.5 t
Antrieb	Diesel
Führerschein	B | 3
Abstützbreite max.	3,52 m
Abstützbreite einseitig	2,86 m
Abstützbreite min.	2,22 m

© Hundrup Arbeitsbühnen-Vermietung GmbH & Co. KG. Elektronische und sonstige Vervielfältigung, auch auszugsweise, nur mit ausdrücklicher schriftlicher Genehmigung der Hundrup Arbeitsbühnen-Vermietung GmbH & Co. KG. Technische Änderungen vorbehalten. Maßgeblich sind die Daten im Betriebshandbuch. Verbindlich für die Tragfähigkeit sind die am Fahrzeug angebrachten Traglastdiagramme.

LKW-Arbeitsbühne

3.5 t | 22 m

TB 220

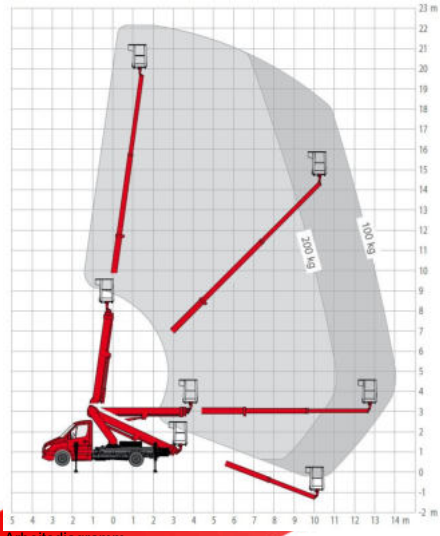

Arbeitsdiagramm

Arbeitsbereich	
Arbeitshöhe	22,10 m
Plattformhöhe	20,10 m
seitliche Reichweite	14,00 m
Schwenkbereich	450°
Tragfähigkeit	200 kg
Plattformgröße (L x B)	1,40 x 0,70 m
Plattformdrehbereich	2 x 80 °
Aufstellneigung	5°
Gerätespezifikationen	
Länge	7,20 m
Breite	2,20 m
Höhe	3,00 m
Eigengewicht	3.5 t
Antrieb	Diesel
Führerschein	B | 3
Abstützbreite max.	3,51 m
Abstützbreite einseitig	2,79 m
Abstützbreite min.	2,20 m

Arbeitsbühnen
Baumaschinen
Krane
Stapler

Hundrup
www.hundrup.de 02309|77185

© Hundrup Arbeitsbühnen-Vermietung GmbH & Co. KG. Elektronische und sonstige Vervielfältigung, auch auszugsweise, nur mit ausdrücklicher schriftlicher Genehmigung der Hundrup Arbeitsbühnen-Vermietung GmbH & Co. KG. Technische Änderungen vorbehalten. Maßgeblich sind die Daten im Betriebshandbuch. Verbindlich für die Tragfähigkeit sind die am Fahrzeug angebrachten Traglastdiagramme.

LKW-Arbeitsbühne

3.5 t | 23 m

MTE 230

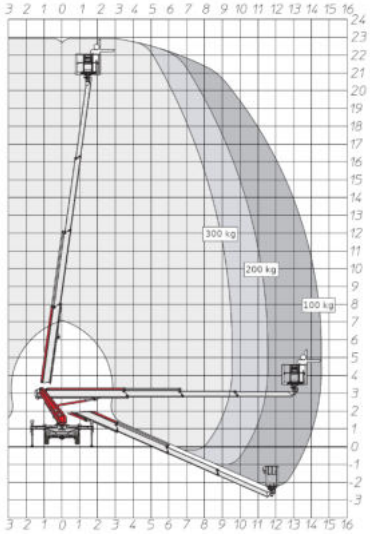

Arbeitsdiagramm

Arbeitsbereich	
Arbeitshöhe	23,00 m
Plattformhöhe	21,00 m
seitliche Reichweite	14,50 m
Schwenkbereich	450°
Tragfähigkeit	300 kg
Plattformgröße (L x B)	1,40 x 0,70 m
Plattformdrehbereich	2 x 90 °
Aufstellneigung	1°
Gerätespezifikationen	
Länge	7,78 m
Breite	2,26 m
Höhe	3,12 m
Eigengewicht	3.5 t
Antrieb	Diesel
Führerschein	B | 3
Abstützbreite max.	3,53 m
Abstützbreite einseitig	2,86 m
Abstützbreite min.	2,26 m

Arbeitsbühnen
Baumaschinen
Krane
Stapler

Hundrup
www.hundrup.de 02309 | 77185

© Hundrup Arbeitsbühnen-Vermietung GmbH & Co. KG. Elektronische und sonstige Vervielfältigung, auch auszugsweise, nur mit ausdrücklicher schriftlicher Genehmigung der Hundrup Arbeitsbühnen-Vermietung GmbH & Co. KG. Technische Änderungen vorbehalten. Maßgeblich sind die Daten im Betriebshandbuch. Verbindlich für die Tragfähigkeit sind die am Fahrzeug angebrachten Traglastdiagramme.

LKW-Arbeitsbühne

3.5 t | 25 m

TBR 250

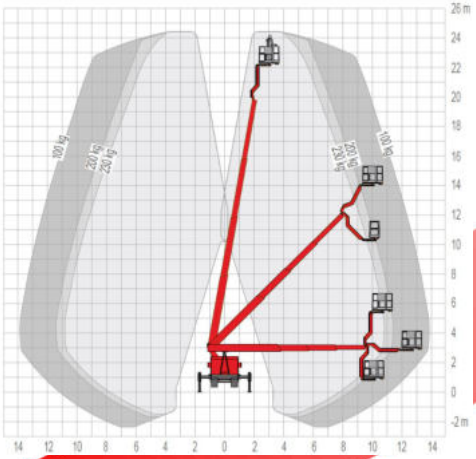

Arbeitsdiagramm

Arbeitsbereich	
Arbeitshöhe	24,50 m
Plattformhöhe	22,50 m
seitliche Reichweite	16,50 m
Schwenkbereich	450°
Tragfähigkeit	230 kg
Plattformgröße (L x B)	1,40 x 0,70 m
Plattformdrehbereich	2 x 85 °
Aufstellneigung	5°
Gerätespezifikationen	
Länge	7,90 m
Breite	2,20 m
Höhe	3,04 m
Eigengewicht	3.5 t
Antrieb	Diesel
Führerschein	B | 3
Abstützbreite max.	3,67 m
Abstützbreite einseitig	2,95 m
Abstützbreite min.	2,20 m

Arbeitsbühnen
Baumaschinen
Krane
Stapler

Hundrup
www.hundrup.de 02309|77185

© Hundrup Arbeitsbühnen-Vermietung GmbH & Co. KG. Elektronische und sonstige Vervielfältigung, auch auszugsweise, nur mit ausdrücklicher schriftlicher Genehmigung der Hundrup Arbeitsbühnen-Vermietung GmbH & Co. KG. Technische Änderungen vorbehalten. Maßgeblich sind die Daten im Betriebshandbuch. Verbindlich für die Tragfähigkeit sind die am Fahrzeug angebrachten Traglastdiagramme.

LKW-Arbeitsbühne
Korbarm | 3.5 t | 25 m

MJE 250

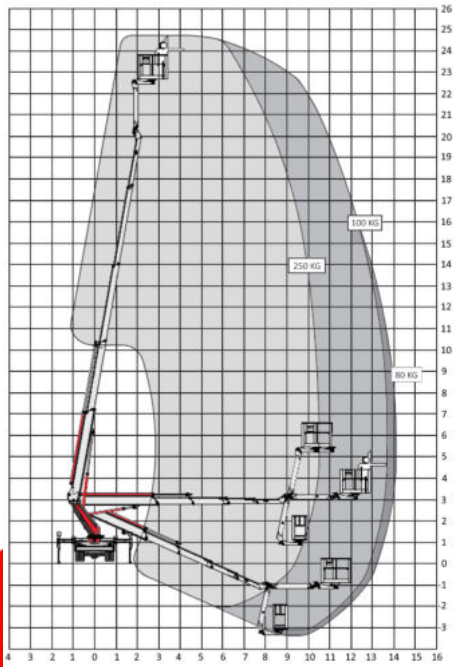

Lastdiagramm zur Seite

Arbeitsbereich	
Arbeitshöhe	24,70 m
Plattformhöhe	22,70 m
Horizontale Reichweite	16,90 m
Schwenkbereich	450 °
Tragfähigkeit	250 kg
Plattformgröße (L x B)	1,40 x 0,70 m
Plattformdrehbereich	2 x 90 °
Geräteabmessungen	
Länge	7,85 m
Breite	2,25 m
Höhe	3,10 m
Eigengewicht	3.5 t
Antrieb	Diesel
Führerschein	B | 3
Abstützbreite max.	3,56 m
Abstützbreite einseitig	2,89 m
Abstützbreite min.	2,20 m

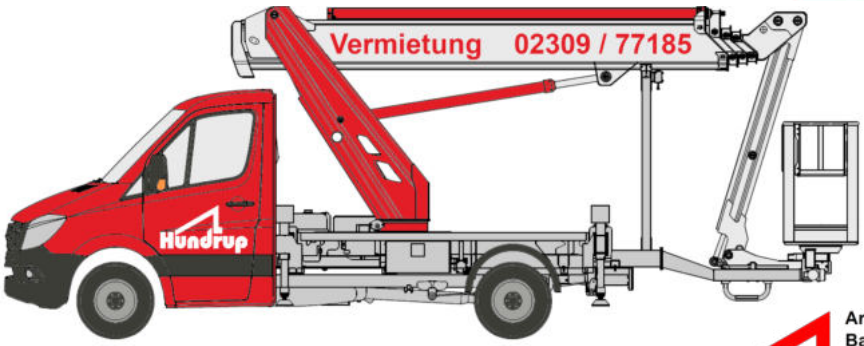

© Hundrup Arbeitsbühnen-Vermietung GmbH & Co. KG. Elektronische und sonstige Vervielfältigung, auch auszugsweise, nur mit ausdrücklicher schriftlicher Genehmigung der Hundrup Arbeitsbühnen-Vermietung GmbH & Co. KG. Technische Änderungen vorbehalten. Maßgeblich sind die Daten im Betriebshandbuch. Verbindlich für die Tragfähigkeit sind die am Fahrzeug angebrachten Traglastdiagramme.

LKW-Arbeitsbühne

3.5 t | 27 m

TB 270

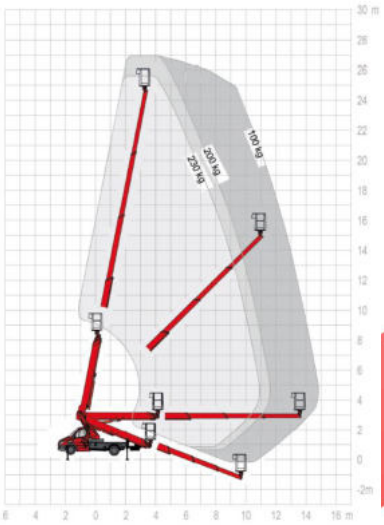

Arbeitsdiagramm

Arbeitsbereich	
Arbeitshöhe	27,00 m
Plattformhöhe	25,00 m
seitliche Reichweite	14,80 m
Schwenkbereich	450°
Tragfähigkeit	230 kg
Plattformgröße (L x B)	1,40 x 0,70 m
Plattformdrehbereich	2 x 90 °
Aufstellneigung	5°
Gerätespezifikationen	
Länge	7,55 m
Breite	2,17 m
Höhe	3,00 m
Eigengewicht	3.5 t
Antrieb	Diesel
Führerschein	B |3
Abstützbreite max.	3,54 m
Abstützbreite einseitig	2,90 m
Abstützbreite min.	2,17 m

Arbeitsbühnen
Baumaschinen
Krane
Stapler

Hundrup
www.hundrup.de 02309 | 77185

© Hundrup Arbeitsbühnen-Vermietung GmbH & Co. KG. Elektronische und sonstige Vervielfältigung, auch auszugsweise, nur mit ausdrücklicher schriftlicher Genehmigung der Hundrup Arbeitsbühnen-Vermietung GmbH & Co. KG. Technische Änderungen vorbehalten. Maßgeblich sind die Daten im Betriebshandbuch. Verbindlich für die Tragfähigkeit sind die am Fahrzeug angebrachten Traglastdiagramme.

LKW-Arbeitsbühne

3.5 t | 27 m

MTE 270

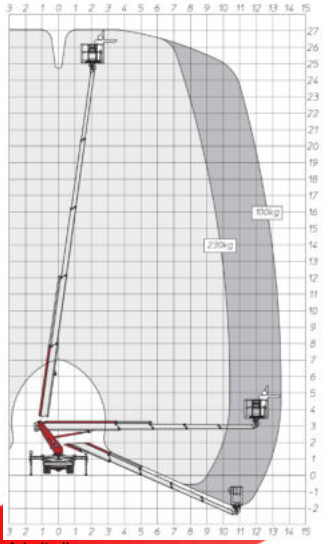

Arbeitsdiagramm

Arbeitsbereich	
Arbeitshöhe	27,00 m
Plattformhöhe	25,00 m
seitliche Reichweite	17,00 m
Schwenkbereich	400°
Tragfähigkeit	230 kg
Plattformgröße (L x B)	1,40 x 0,70 m
Plattformdrehbereich	2 x 90 °
Aufstellneigung	1°
Gerätespezifikationen	
Länge	7,85 m
Breite	2,20 m
Höhe	3,09 m
Eigengewicht	3.5 t
Antrieb	Diesel
Führerschein	B | 3
Abstützbreite max.	3,55 m
Abstützbreite einseitig	2,89 m
Abstützbreite min.	2,20 m

© Hundrup Arbeitsbühnen-Vermietung GmbH & Co. KG. Elektronische und sonstige Vervielfältigung, auch auszugsweise, nur mit ausdrücklicher schriftlicher Genehmigung der Hundrup Arbeitsbühnen-Vermietung GmbH & Co. KG. Technische Änderungen vorbehalten. Maßgeblich sind die Daten im Betriebshandbuch. Verbindlich für die Tragfähigkeit sind die am Fahrzeug angebrachten Traglastdiagramme.

LKW-Arbeitsbühne

3.5 t | 29 m

TB 290

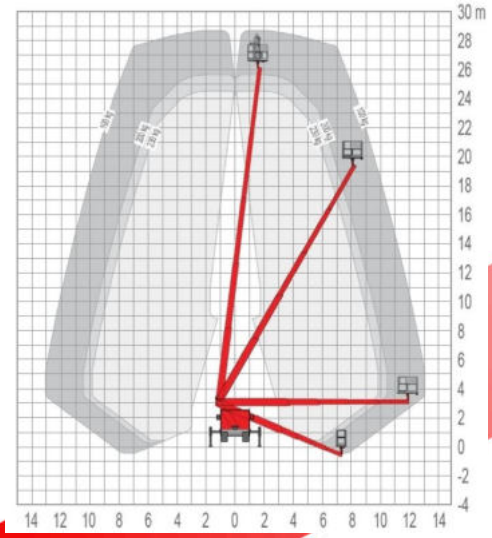

Arbeitsbereich	
Arbeitshöhe	28,60 m
Plattformhöhe	26,60 m
seitliche Reichweite	16,20 m
Schwenkbereich	450°
Tragfähigkeit	230 kg
Plattformgröße (L x B)	1,40 x 0,70 m
Plattformdrehbereich	2 x 85 °
Aufstellneigung	5°
Gerätespezifikationen	
Länge	7,73 m
Breite	2,20 m
Höhe	3,03 m
Eigengewicht	3.5 t
Antrieb	Diesel
Führerschein	B | 3
Abstützbreite max.	3,66 m
Abstützbreite einseitig	2,93 m
Abstützbreite min.	2,20 m

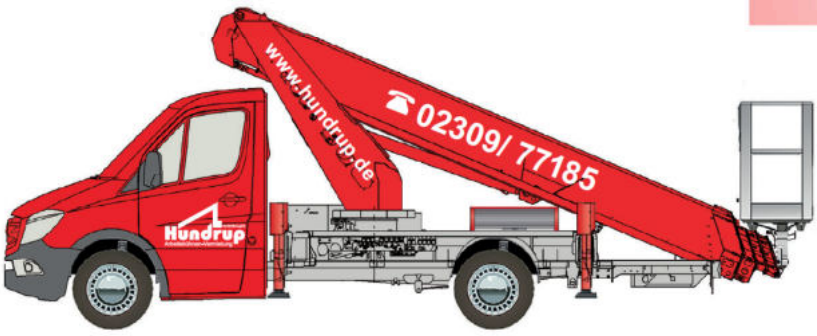

© Hundrup Arbeitsbühnen-Vermietung GmbH & Co. KG. Elektronische und sonstige Vervielfältigung, auch auszugsweise, nur mit ausdrücklicher schriftlicher Genehmigung der Hundrup Arbeitsbühnen-Vermietung GmbH & Co. KG. Technische Änderungen vorbehalten. Maßgeblich sind die Daten im Betriebshandbuch. Verbindlich für die Tragfähigkeit sind die am Fahrzeug angebrachten Traglastdiagramme.

LKW-Arbeitsbühne
Korbarm | 7.5 t | 27 m

T 270

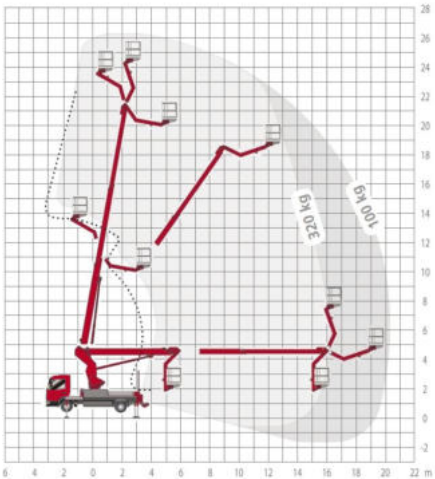

Arbeitsdiagramm

Arbeitsbereich	
Arbeitshöhe	26,40 m
Plattformhöhe	24,40 m
seitliche Reichweite	20,40 m
Schwenkbereich	450°
Tragfähigkeit	320 kg
Plattformgröße (L x B)	1,85 x 1,00 m
Plattformdrehbereich	2 x 90 °
Aufstellneigung	5°
Gerätespezifikationen	
Länge	7,40 m
Breite	2,50 m
Höhe	3,43 m
Eigengewicht	7.49 t
Antrieb	Diesel
Führerschein	C1 | 2
Abstützbreite max.	5,10 m
Abstützbreite einseitig	3,82 m
Abstützbreite min.	2,54 m

© Hundrup Arbeitsbühnen-Vermietung GmbH & Co. KG. Elektronische und sonstige Vervielfältigung, auch auszugsweise, nur mit ausdrücklicher schriftlicher Genehmigung der Hundrup Arbeitsbühnen-Vermietung GmbH & Co. KG. Technische Änderungen vorbehalten. Maßgeblich sind die Daten im Betriebshandbuch. Verbindlich für die Tragfähigkeit sind die am Fahrzeug angebrachten Traglastdiagramme.

LKW-Arbeitsbühne
Korbarm | 7.5 t | 30 m

T 300

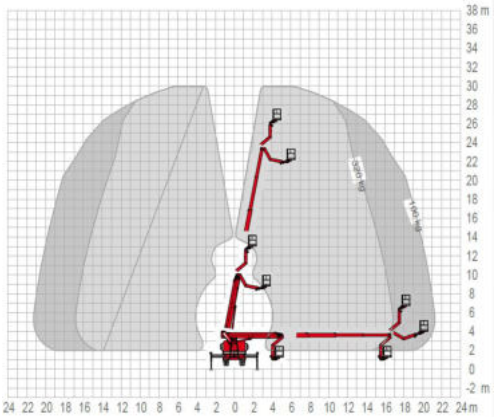

Arbeitsdiagramm

Arbeitsbereich	
Arbeitshöhe	30,00 m
Plattformhöhe	28,00 m
seitliche Reichweite	21,00 m
Schwenkbereich	500°
Tragfähigkeit	320 kg
Plattformgröße (L x B)	1,70 x 0,86 m
Plattformdrehbereich	2 x 90°
Aufstellneigung	5°
Gerätespezifikationen	
Länge	8,19 m
Breite	2,54 m
Höhe	3,60 m
Eigengewicht	7.49 t
Antrieb	Diesel
Führerschein	C1 | 2
Abstützbreite max.	5,10 m
Abstützbreite einseitig	3,82 m
Abstützbreite min.	2,54 m

© Hundrup Arbeitsbühnen-Vermietung GmbH & Co. KG. Elektronische und sonstige Vervielfältigung, auch auszugsweise, nur mit ausdrücklicher schriftlicher Genehmigung der Hundrup Arbeitsbühnen-Vermietung GmbH & Co. KG. Technische Änderungen vorbehalten. Maßgeblich sind die Daten im Betriebshandbuch. Verbindlich für die Tragfähigkeit sind die am Fahrzeug angebrachten Traglastdiagramme.

LKW-Arbeitsbühne
Korbarm | 18 t | 36 m

T 360 Allrad

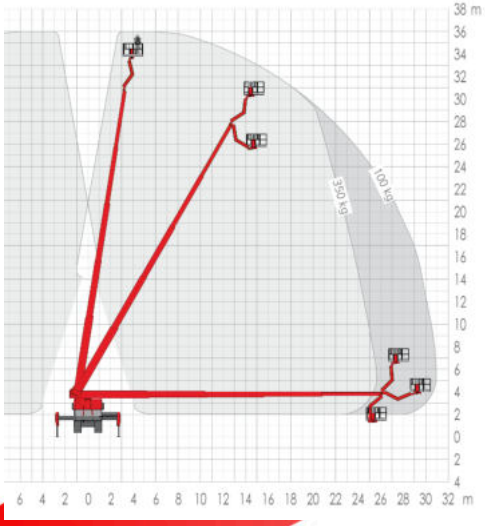

Arbeitsdiagramm

Arbeitsbereich	
Arbeitshöhe	36,00 m
Plattformhöhe	34,00 m
seitliche Reichweite	30,90 m
Schwenkbereich	540°
Tragfähigkeit	350 kg
Plattformgröße (L x B)	1,70 x 0,86 m
Plattformdrehbereich	2 x 85°
Aufstellneigung	5°
Gerätespezifikationen	
Länge	9,51 m
Breite	2,54 m
Höhe	4,00 m
Eigengewicht	18 t
Antrieb	Diesel
Führerschein	C | 2
Abstützbreite max.	4,77 m
Abstützbreite einseitig	3,66 m
Abstützbreite min.	2,54 m

© Hundrup Arbeitsbühnen-Vermietung GmbH & Co. KG. Elektronische und sonstige Vervielfältigung, auch auszugsweise, nur mit ausdrücklicher schriftlicher Genehmigung der Hundrup Arbeitsbühnen-Vermietung GmbH & Co. KG. Technische Änderungen vorbehalten. Maßgeblich sind die Daten im Betriebshandbuch. Verbindlich für die Tragfähigkeit sind die am Fahrzeug angebrachten Traglastdiagramme.

LKW-Arbeitsbühne
Korbarm | 18 t | 46 m

T 460 Allrad

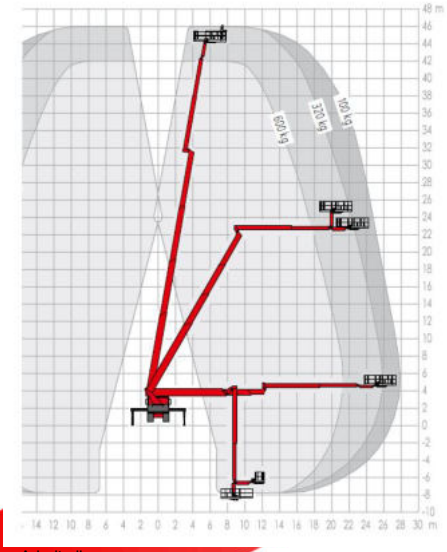

Arbeitsdiagramm

Arbeitsbereich	
Arbeitshöhe	46,00 m
Plattformhöhe	44,00 m
seitliche Reichweite	31,00 m
Schwenkbereich	500°
Tragfähigkeit	600 kg
Plattformgröße (L x B)	2,40 x 0,97 m
Plattformgröße (L x B), ausgezogen	3,82 x 0,97 m
Plattformdrehbereich	2 x 90°
Aufstellneigung	2°
Gerätespezifikationen	
Länge	10,40 m
Breite	2,54 m
Höhe	3,99 m
Eigengewicht	18.6 t
Antrieb	Diesel
Führerschein	C | 2
Abstützbreite max.	6,45 m
Abstützbreite einseitig	4,50 m
Abstützbreite min.	2,55 m

Extras

Allrad-Fahrgestell
hydraulisch verlängerbarer Korb
teleskopierbarer Ober- und Unterarm

© Hundrup Arbeitsbühnen-Vermietung GmbH & Co. KG. Elektronische und sonstige Vervielfältigung, auch auszugsweise, nur mit ausdrücklicher schriftlicher Genehmigung der Hundrup Arbeitsbühnen-Vermietung GmbH & Co. KG. Technische Änderungen vorbehalten. Maßgeblich sind die Daten im Betriebshandbuch. Verbindlich für die Tragfähigkeit sind die am Fahrzeug angebrachten Traglastdiagramme.

LKW-Arbeitsbühne
Korbarm | 26 t | 51 m

T 510 HF

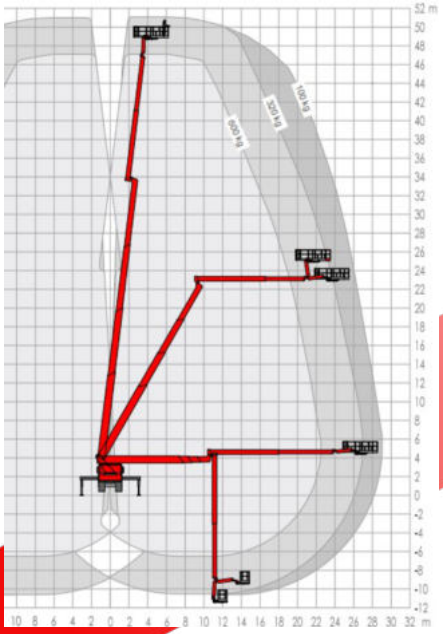

Arbeitsdiagramm

Arbeitsbereich	
Arbeitshöhe	51,00 m
Plattformhöhe	49,00 m
seitliche Reichweite	33,00 m
Schwenkbereich	500 °
Tragfähigkeit	600 kg
Plattformgröße (L x B)	2,37 x 1,07 m
Plattformgröße (L x B), ausgezogen	3,77 x 1,07 m
Plattformdrehbereich	2 x 220 °
Aufstellneigung	2 °
Gerätespezifikationen	
Länge	10,40 m
Breite	2,55 m
Höhe	3,99 m
Eigengewicht	26 t
Antrieb	Diesel
Führerschein	C | 2
Abstützbreite *max.*	6,50 m
Extras	
hydraulisch verlängerbarer Korb	
teleskopierbarer Ober- und Unterarm	

© Hundrup Arbeitsbühnen-Vermietung GmbH & Co. KG. Elektronische und sonstige Vervielfältigung, auch auszugsweise, nur mit ausdrücklicher schriftlicher Genehmigung der Hundrup Arbeitsbühnen-Vermietung GmbH & Co. KG. Technische Änderungen vorbehalten. Maßgeblich sind die Daten im Betriebshandbuch. Verbindlich für die Tragfähigkeit sind die am Fahrzeug angebrachten Traglastdiagramme.

LKW-Arbeitsbühne
Korbarm | 26 t | 58 m

T 580 Allrad

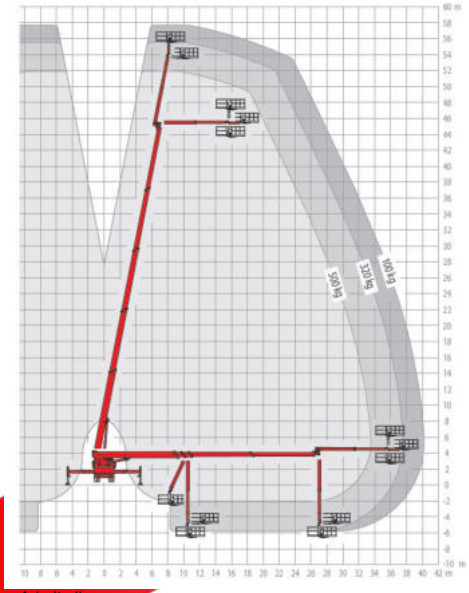

Arbeitsdiagramm

Arbeitsbereich	
Arbeitshöhe	58,00 m
Plattformhöhe	56,00 m
seitliche Reichweite	40,00 m
Schwenkbereich	500°
Tragfähigkeit	500 kg
Plattformgröße (L x B)	2,30 x 0,90 m
Plattformgröße (L x B), ausgezogen	3,60 x 0,90 m
Plattformdrehbereich	2 x 90°
Aufstellneigung	1°
Gerätespezifikationen	
Länge	11,70 m
Breite	2,54 m
Höhe	3,99 m
Eigengewicht	26 t
Antrieb	Diesel
Führerschein	C | 2
Abstützbreite max.	9,70 m
Abstützbreite einseitig	6,26 m
Abstützbreite min.	2,86 m
Extras	
Allrad-Fahrgestell	
hydraulisch verlängerbarer Korb	
teleskopierbarer Ober- und Unterarm	

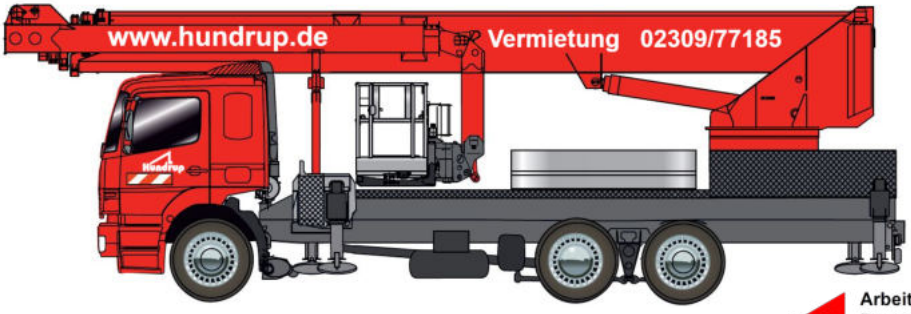

© Hundrup Arbeitsbühnen-Vermietung GmbH & Co. KG. Elektronische und sonstige Vervielfältigung, auch auszugsweise, nur mit ausdrücklicher schriftlicher Genehmigung der Hundrup Arbeitsbühnen-Vermietung GmbH & Co. KG. Technische Änderungen vorbehalten. Maßgeblich sind die Daten im Betriebshandbuch. Verbindlich für die Tragfähigkeit sind die am Fahrzeug angebrachten Traglastdiagramme.

LKW-Arbeitsbühne
Korbarm | 32 t | 70 m

T 700 HF

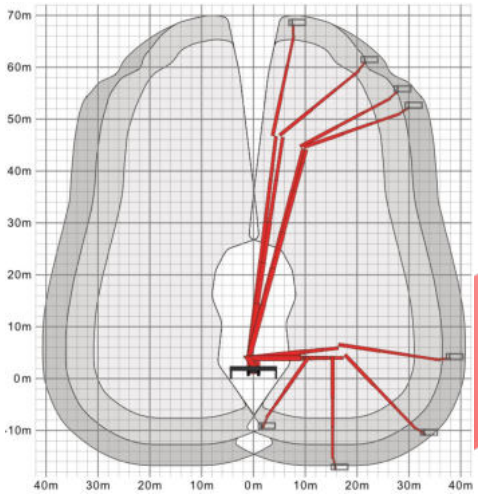

Arbeitsdiagramm

Arbeitsbereich	
Arbeitshöhe	70,00 m
Plattformhöhe	68,00 m
seitliche Reichweite	41,00 m
Arbeitshöhe Unterflur	17,00 m
Schwenkbereich	500 °
Tragfähigkeit	600 kg
Plattformgröße *(L x B)*	2,37 x 1,07 m
Plattformgröße *(L x B), ausgezogen*	3,77 x 1,07 m
Plattformdrehbereich	2 x 220 °
Aufstellneigung	2 °
Gerätespezifikationen	
Länge	11,96 m
Breite	2,54 m
Höhe	3,99 m
Eigengewicht	32 t
Antrieb	Diesel
Führerschein	C | 2
Abstützbreite *max.*	8,96 m
Abstützbreite *einseitig*	5,48 m
Abstützbreite *min.*	2,54 m

Extras

hydraulisch verlängerbarer Korb
teleskopierbarer Ober- und Unterarm

© Hundrup Arbeitsbühnen-Vermietung GmbH & Co. KG. Elektronische und sonstige Vervielfältigung, auch auszugsweise, nur mit ausdrücklicher schriftlicher Genehmigung der Hundrup Arbeitsbühnen-Vermietung GmbH & Co. KG. Technische Änderungen vorbehalten. Maßgeblich sind die Daten im Betriebshandbuch. Verbindlich für die Tragfähigkeit sind die am Fahrzeug angebrachten Traglastdiagramme.

Ketten-Arbeitsbühnen

13 m - 52 m

Arbeitsbühnen
Baumaschinen
Krane
Stapler

Hundrup

www.hundrup.de 02309 | 77185

Ketten-Arbeitsbühne
Elektro | 13 m

TC 13 N

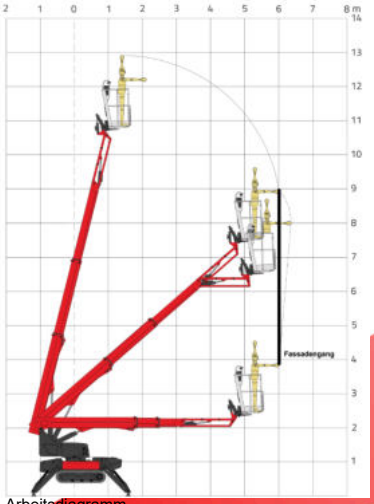

Arbeitsdiagramm

Arbeitsbereich	
Arbeitshöhe	12,90 m
Plattformhöhe	10,90 m
max. seitl. Reichweite	6,40 m
Plattformgröße (L x B)	1,20 x 0,61 m
Plattformschwenkbereich	0°
Tragfähigkeit	136 kg
Schwenkbereich	360°
Abstützmaße	3,30 x 2,90 m
Abstützneigung max.	14°
Gerät	
Länge min./max	3,70 / 4,10 m
Breite min./max	0,75 / 1,10 m
Höhe	1,95 m
Eigengewicht	1,938 t
Antrieb	Elektro (230V)
Kette	Gummikette, weiß
Extras	
	verstellbare Fahrwerksbreite
	Fassadengang
	Korb abnehmbar

© Hundrup Arbeitsbühnen-Vermietung GmbH & Co. KG. Elektronische und sonstige Vervielfältigung, auch auszugsweise, nur mit ausdrücklicher schriftlicher Genehmigung der Hundrup Arbeitsbühnen-Vermietung GmbH & Co. KG. Technische Änderungen vorbehalten. Maßgeblich sind die Daten im Betriebshandbuch. Verbindlich für die Tragfähigkeit sind die am Fahrzeug angebrachten Traglastdiagramme.

Ketten-Arbeitsbühne
Benzin | Elektro | 15 m

Lightlift 15.70

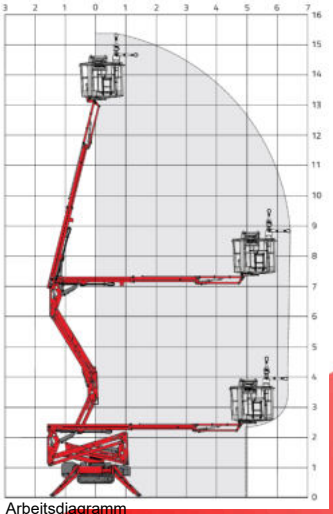

Arbeitsdiagramm

Arbeitsbereich	
Arbeitshöhe	15,40 m
Plattformhöhe	13,40 m
max. seitl. Reichweite	6,60 m
übergreifende Höhe	7,00 m
Plattformgröße (L x B)	1,48 x 0,79 m
Plattformschwenkbereich	2 x 62°
Tragfähigkeit	230 kg
Schwenkbereich	360°
Abstützmaße (L x B)	3,30 x 3,40 m
Abstützneigung max.	15°
Gerät	
Länge *(mit/ohne Korb)*	4,02 m | 3,60 m
Breite	0,76 - 1,10 m
Höhe	1,99 m
Eigengewicht	1.95 t
Antrieb	Elektro (230 V) | Benzin
Kette	Gummikette
Extras	
	verstellbare Fahrwerksbreite
	Korb abnehmbar

© Hundrup Arbeitsbühnen-Vermietung GmbH & Co. KG. Elektronische und sonstige Vervielfältigung, auch auszugsweise, nur mit ausdrücklicher schriftlicher Genehmigung der Hundrup Arbeitsbühnen-Vermietung GmbH & Co. KG. Technische Änderungen vorbehalten. Maßgeblich sind die Daten im Betriebshandbuch. Verbindlich für die Tragfähigkeit sind die am Fahrzeug angebrachten Traglastdiagramme.

Ketten-Arbeitsbühne
Benzin | Elektro | 17 m

Lightlift 17.75 IIIS

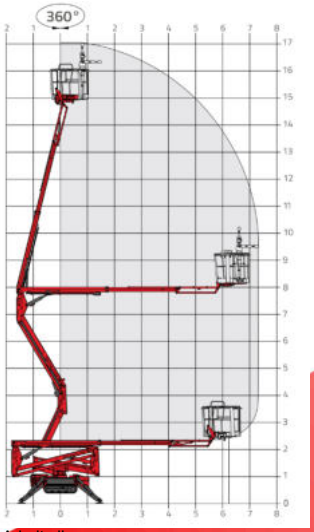

Arbeitsdiagramm

Arbeitsbereich	
Arbeitshöhe	17,00 m
Plattformhöhe	15,00 m
max. seitl. Reichweite	7,50 m
übergreifende Höhe	7,80 m
Plattformgröße (L x B)	1,30 x 0,60 m
Plattformschwenkbereich	2 x 62°
Tragfähigkeit	230 kg
Schwenkbereich	360°
Abstützmaße (L x B)	3,30 x 3,40 m
Abstützneigung max.	11°
Gerät	
Länge	4,53 m
Breite	0,80 - 1,10 m
Höhe	1,98 m
Eigengewicht	2.23 t
Antrieb	Elektro (230 V) | Benzin
Kette	Gummikette
Extras	
	verstellbare Fahrwerksbreite

© Hundrup Arbeitsbühnen-Vermietung GmbH & Co. KG. Elektronische und sonstige Vervielfältigung, auch auszugsweise, nur mit ausdrücklicher schriftlicher Genehmigung der Hundrup Arbeitsbühnen-Vermietung GmbH & Co. KG. Technische Änderungen vorbehalten. Maßgeblich sind die Daten im Betriebshandbuch. Verbindlich für die Tragfähigkeit sind die am Fahrzeug angebrachten Traglastdiagramme.

Ketten-Arbeitsbühne
Benzin | Elektro | 20 m

Lightlift 20.10 IIIS

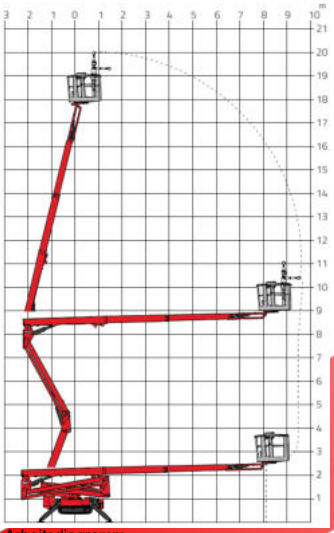

Arbeitsdiagramm

Arbeitsbereich	
Arbeitshöhe	20,15 m
Plattformhöhe	18,15 m
max. seitl. Reichweite	9,70 m
übergreifende Höhe	8,15 m
Plattformgröße (L x B)	1,30 x 0,60 m
Plattformschwenkbereich	2 x 62°
Tragfähigkeit	230 kg
Schwenkbereich	360°
Abstützmaße *(vorne/hinten)*	3,42 | 3,34 m
Abstützneigung max.	15°
Gerät	
Länge	5,01 m
Breite	0,80 - 1,10 m
Höhe	1,99 m
Eigengewicht	2.84 t
Antrieb	Elektro (230 V) | Benzin
Kette	Gummikette
Extras	
	verstellbare Fahrwerksbreite

© Hundrup Arbeitsbühnen-Vermietung GmbH & Co. KG. Elektronische und sonstige Vervielfältigung, auch auszugsweise, nur mit ausdrücklicher schriftlicher Genehmigung der Hundrup Arbeitsbühnen-Vermietung GmbH & Co. KG. Technische Änderungen vorbehalten. Maßgeblich sind die Daten im Betriebshandbuch. Verbindlich für die Tragfähigkeit sind die am Fahrzeug angebrachten Traglastdiagramme.

Ketten-Arbeitsbühne
Diesel | Elektro | 22 m

TC 22 S

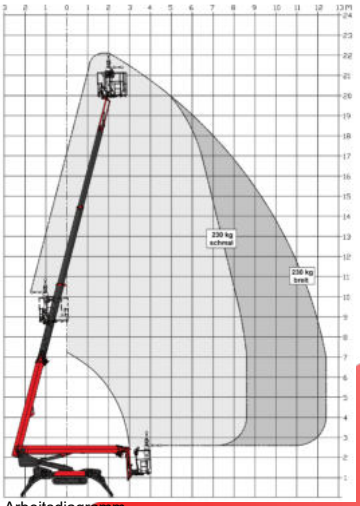

Arbeitsdiagramm

Abstützvarianten

Arbeitsbereich	
Arbeitshöhe	22,00 m
Plattformhöhe	20,00 m
max. seitl. Reichweite	12,50 m
Plattformgröße *(L x B)*	1,20 x 0,61 m
Plattformschwenkbereich	2 x 62°
Tragfähigkeit	230 kg
Schwenkbereich	360°
Abstützmaße *schmal*	6,35 x 2,87 m
Abstützmaße *einseitig*	6,35 x 3,79 m
Abstützmaße *breit*	4,76 x 4,75 m
Abstützneigung *max.*	15°
Gerät	
Länge *min./max*	5,92 | 6,50 m
Breite *min./max*	0,89 | 1,32 m
Höhe	1,99 m
Eigengewicht	3.35 t
Antrieb	Elektro (230V) | Diesel
Kette	abriebarme Gummikette
Extras	
	verstellbare Fahrwerksbreite
	Fassadengang
	Korb abnehmbar
	zweiseitiger Korbeinstieg

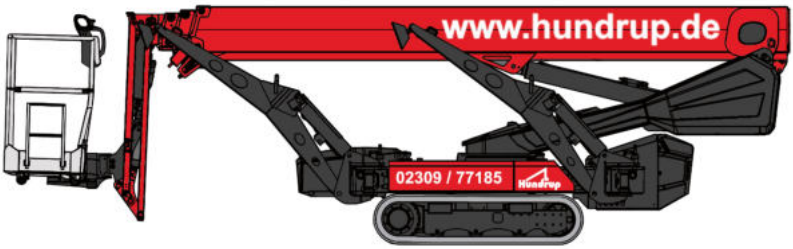

Arbeitsbühnen
Baumaschinen
Krane
Stapler

Hundrup
www.hundrup.de 02309 | 77185

© Hundrup Arbeitsbühnen-Vermietung GmbH & Co. KG. Elektronische und sonstige Vervielfältigung, auch auszugsweise, nur mit ausdrücklicher schriftlicher Genehmigung der Hundrup Arbeitsbühnen-Vermietung GmbH & Co. KG. Technische Änderungen vorbehalten. Maßgeblich sind die Daten im Betriebshandbuch. Verbindlich für die Tragfähigkeit sind die am Fahrzeug angebrachten Traglastdiagramme.

Ketten-Arbeitsbühne
Diesel | 22 m

S-65 Trax

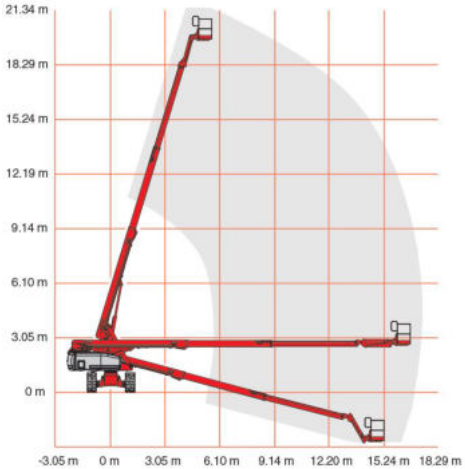

Arbeitsdiagramm

Arbeitsbereich	
Arbeitshöhe	21,80 m
Plattformhöhe	19,80 m
max. seitl. Reichweite	17,10 m
Plattformgröße (L x B)	2,44 x 0,91 m
Plattformschwenkbereich	160°
Tragfähigkeit	227 kg
Schwenkbereich	360° *(endlos)*
Gerät	
Länge	9,42 m
Breite	2,59 m
Höhe	2,74 m
Bodenfreiheit	0,43 m
Eigengewicht	12.2 t
Antrieb	Diesel-Allrad
Kette	Gummikette
Extra	
	Pendelachse
	Korbarm

© Hundrup Arbeitsbühnen-Vermietung GmbH & Co. KG. Elektronische und sonstige Vervielfältigung, auch auszugsweise, nur mit ausdrücklicher schriftlicher Genehmigung der Hundrup Arbeitsbühnen-Vermietung GmbH & Co. KG. Technische Änderungen vorbehalten. Maßgeblich sind die Daten im Betriebshandbuch. Verbindlich für die Tragfähigkeit sind die am Fahrzeug angebrachten Traglastdiagramme.

Ketten-Arbeitsbühne
Diesel | Elektro | 30 m

Leo 30T+

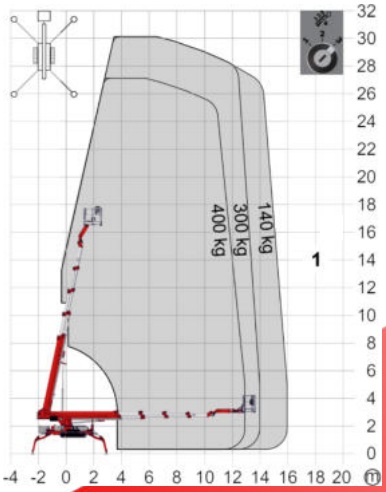

Arbeitsdiagramm

Arbeitsbereich	
Arbeitshöhe	30,00 m
Plattformhöhe	28,00 m
max. seitl. Reichweite	16,00 m
Plattformgröße *(L x B)*	1,20 x 0,80 m
Plattformschwenkbereich	180 °
Tragfähigkeit	400 kg
Schwenkbereich	450 °
Abstützbreite *max.*	5,60 m
Abstützbreite *min.*	2,99 m
Aufstellneigung	16,7 °
Gerät	
Länge	7,70 m
Breite	1,58 m
Höhe	1,98 m
Eigengewicht	4.55 t
Antrieb	Elektro (230 V) | Diesel
Kette	nicht markierende Gummikette

© Hundrup Arbeitsbühnen-Vermietung GmbH & Co. KG. Elektronische und sonstige Vervielfältigung, auch auszugsweise, nur mit ausdrücklicher schriftlicher Genehmigung der Hundrup Arbeitsbühnen-Vermietung GmbH & Co. KG. Technische Änderungen vorbehalten. Maßgeblich sind die Daten im Betriebshandbuch. Verbindlich für die Tragfähigkeit sind die am Fahrzeug angebrachten Traglastdiagramme.

Ketten-Arbeitsbühne
Diesel | Elektro | 30 m

TR 300

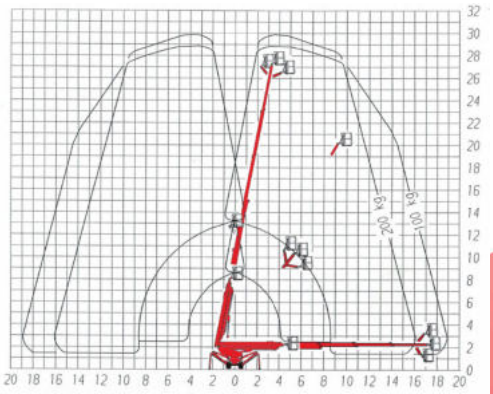

Arbeitsdiagramm

Arbeitsbereich	
Arbeitshöhe	30,20 m
Plattformhöhe	28,20 m
max. seitl. Reichweite	18,90 m
Plattformgröße *(L x B)*	1,20 x 0,68 m
Plattformschwenkbereich	2 x 45°
Tragfähigkeit	200 kg
Schwenkbereich	450°
Abstützmaße	5,08 x 4,80 m
Abstützneigung *max.*	13°
Gerät	
Länge	7,30 m
Breite	1,45 m
Höhe	2,30 m
Eigengewicht	5.6 t
Antrieb	Elektro (230V) | Diesel
Kette	Gummikette

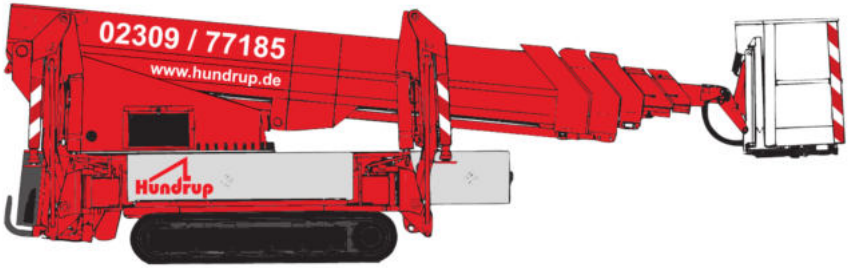

© Hundrup Arbeitsbühnen-Vermietung GmbH & Co. KG. Elektronische und sonstige Vervielfältigung, auch auszugsweise, nur mit ausdrücklicher schriftlicher Genehmigung der Hundrup Arbeitsbühnen-Vermietung GmbH & Co. KG. Technische Änderungen vorbehalten. Maßgeblich sind die Daten im Betriebshandbuch. Verbindlich für die Tragfähigkeit sind die am Fahrzeug angebrachten Traglastdiagramme.

Ketten-Arbeitsbühne
Diesel | Elektro | 31 m

SA 31

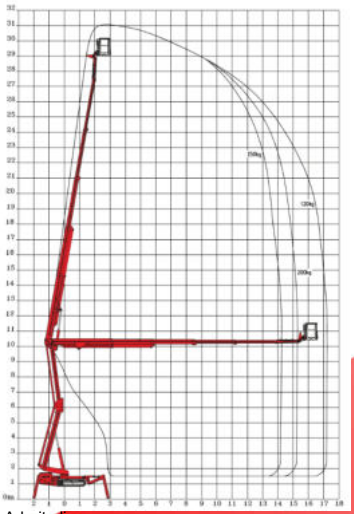

Arbeitsdiagramm

Arbeitsbereich	
Arbeitshöhe	31,00 m
Plattformhöhe	29,00 m
max. seitl. Reichweite	17,30 m
Plattformgröße (L x B)	1,30 x 0,70 m
Plattformschwenkbereich	2 x 80°
Tragfähigkeit	250 kg
Schwenkbereich	360°
Abstützmaße min.	5,99 x 3,00 m
Abstützmaße max.	4,82 x 4,53 m
Abstützneigung max.	7°
Gerät	
Länge min./max	5,75 | 6,45 m
Breite min./max	1,01 | 1,28 m
Höhe	2,00 m
Eigengewicht	4.7 t
Antrieb	Elektro (230 V) | Diesel
Kette	Gummikette

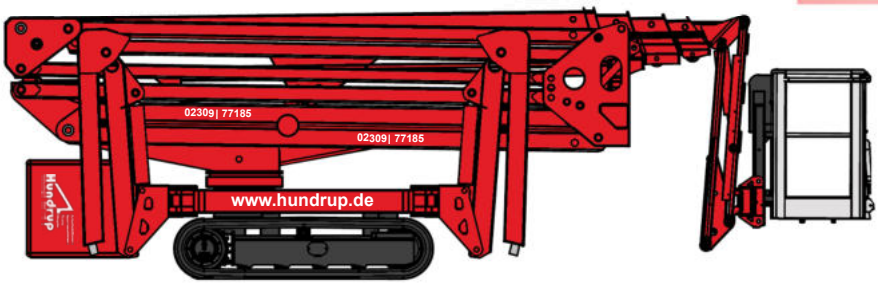

© Hundrup Arbeitsbühnen-Vermietung GmbH & Co. KG. Elektronische und sonstige Vervielfältigung, auch auszugsweise, nur mit ausdrücklicher schriftlicher Genehmigung der Hundrup Arbeitsbühnen-Vermietung GmbH & Co. KG. Technische Änderungen vorbehalten. Maßgeblich sind die Daten im Betriebshandbuch. Verbindlich für die Tragfähigkeit sind die am Fahrzeug angebrachten Traglastdiagramme.

Ketten-Arbeitsbühne
Diesel | Elektro | 39 m

Leo 39GT+

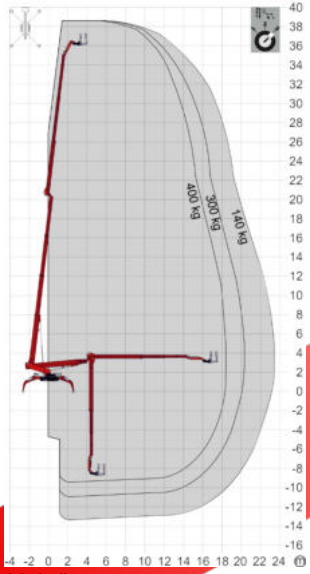

Arbeitsdiagramm

Arbeitsbereich	
Arbeitshöhe	38,60 m
Plattformhöhe	36,60 m
max. seitl. Reichweite	23,30 m
Plattformgröße *(L x B)*	1,50 x 0,80 m
Plattformschwenkbereich	2 x 220 °
Tragfähigkeit	400 kg
Schwenkbereich	450 °
Abstützbreite *max.*	5,20 m
Abstützbreite *min.*	2,70 m
Aufstellneigung	16,7 °
Gerät	
Länge	7,85 m
Breite	1,59 m
Höhe	1,99 m
Eigengewicht	8.75 t
Antrieb	Elektro (400 V) | Diesel
Kette	nicht markierende Gummikette

© Hundrup Arbeitsbühnen-Vermietung GmbH & Co. KG. Elektronische und sonstige Vervielfältigung, auch auszugsweise, nur mit ausdrücklicher schriftlicher Genehmigung der Hundrup Arbeitsbühnen-Vermietung GmbH & Co. KG. Technische Änderungen vorbehalten. Maßgeblich sind die Daten im Betriebshandbuch. Verbindlich für die Tragfähigkeit sind die am Fahrzeug angebrachten Traglastdiagramme.

Ketten-Arbeitsbühne
Diesel | Elektro | 52 m

XTJ 52 +

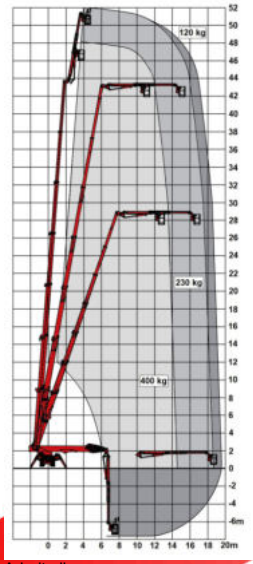

Arbeitsdiagramm

Arbeitsbereich	
Arbeitshöhe	52,00 m
Plattformhöhe	50,00 m
max. seitl. Reichweite	19,50 m
Plattformgröße *(L x B)*	2,40 x 0,70 m
Plattformschwenkbereich	90° + 80°
Tragfähigkeit *Korb*	400 kg
Tragfähigkeit *Winde*	980 kg
Schwenkbereich	660°
Abstützmaße *min.*	7,19 x 4,13 m
Abstützmaße *max.*	6,46 x 5,17 m
Abstützneigung *max.*	9°
Gerät	
Länge	8,90 m
Breite *min./max.*	1,50 | 1,90 m
Höhe *(ohne Korb)*	2,54 m
Eigengewicht	14.99 t
Antrieb	Elektro (230V/380V) | Diesel
Kette	Gummikette
Extras	
	Winde
	teleskopierbarer Korbarm

© Hundrup Arbeitsbühnen-Vermietung GmbH & Co. KG. Elektronische und sonstige Vervielfältigung, auch auszugsweise, nur mit ausdrücklicher schriftlicher Genehmigung der Hundrup Arbeitsbühnen-Vermietung GmbH & Co. KG. Technische Änderungen vorbehalten. Maßgeblich sind die Daten im Betriebshandbuch. Verbindlich für die Tragfähigkeit sind die am Fahrzeug angebrachten Traglastdiagramme.

Vertikalmast-Arbeitsbühnen

11 m

Arbeitsbühnen
Baumaschinen
Krane
Stapler

Hundrup

www.hundrup.de 02309|77185

Vertikalmast-Arbeitsbühne
Elektro | 11 m

MJP 11.50

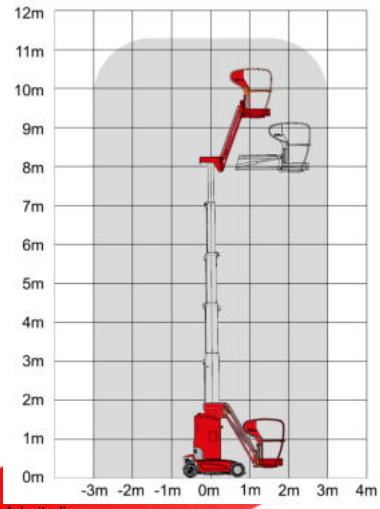

Arbeitsdiagramm

Arbeitsbereich	
Arbeitshöhe	11,20 m
Plattformhöhe	9,20 m
max. seitl. Reichweite	3,00 m
übergreifende Höhe	7,89 m
Plattformgröße (L x B)	0,60 x 0,87 m
Schwenkbereich Korbarm	+70°| -60°
Tragfähigkeit	200 kg
Schwenkbereich	345°
Geräteabmessungen	
Länge	2,68 m
Breite	1,00 m
Höhe	2,09 m
Eigengewicht	2.95 t
Antrieb	Elektro
Reifen	abriebfrei
Extras	
	kein Überhang
	kleiner Wendekreis

Arbeitsbühnen
Baumaschinen
Krane
Stapler

Hundrup
www.hundrup.de 02309|77185

© Hundrup Arbeitsbühnen-Vermietung GmbH & Co. KG. Elektronische und sonstige Vervielfältigung, auch auszugsweise, nur mit ausdrücklicher schriftlicher Genehmigung der Hundrup Arbeitsbühnen-Vermietung GmbH & Co. KG. Technische Änderungen vorbehalten. Maßgeblich sind die Daten im Betriebshandbuch. Verbindlich für die Tragfähigkeit sind die am Fahrzeug angebrachten Traglastdiagramme.

Gelenkteleskop-Arbeitsbühnen
Elektro

11 m - 24 m

Arbeitsbühnen
Baumaschinen
Krane
Stapler

Hundrup

www.hundrup.de 02309 | 77185

Gelenkteleskop-Arbeitsbühne
Elektro | 11 m

Z-30/20N RJ

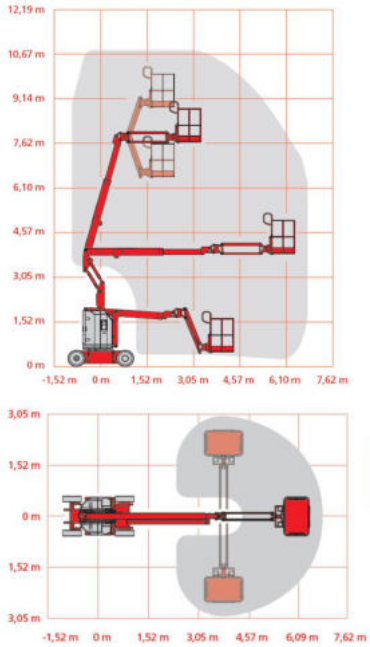

Arbeitsdiagramme

Arbeitsbereich	
Arbeitshöhe	10,89 m
Plattformhöhe	8,89 m
max. seitl. Reichweite	6,25 m
übergreifende Höhe	3,86 m
Plattformgröße (L x B)	1,17 x 0,76 m
Plattformschwenkbereich	180°
Tragfähigkeit	227 kg
Schwenkbereich	355°
Gerät	
Länge	5,31 m
Breite	1,19 m
Höhe	2,05 m
Bodenfreiheit	0,09 m
Eigengewicht	6.45 t
Antrieb	Elektro
Reifen	abriebfrei
Extras	
	3D-Korbarm

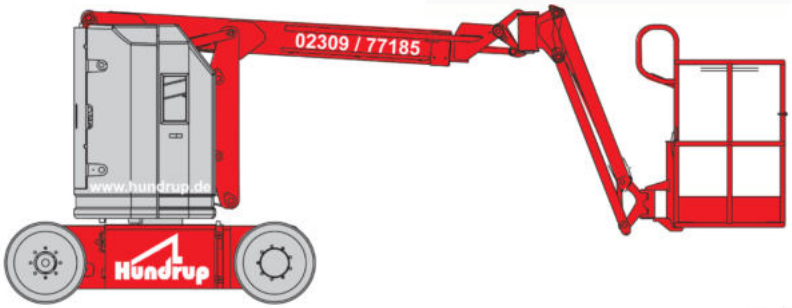

© Hundrup Arbeitsbühnen-Vermietung GmbH & Co. KG. Elektronische und sonstige Vervielfältigung, auch auszugsweise, nur mit ausdrücklicher schriftlicher Genehmigung der Hundrup Arbeitsbühnen-Vermietung GmbH & Co. KG. Technische Änderungen vorbehalten. Maßgeblich sind die Daten im Betriebshandbuch. Verbindlich für die Tragfähigkeit sind die am Fahrzeug angebrachten Traglastdiagramme.

Gelenkteleskop-Arbeitsbühne
Elektro | 11 m

SJ 30 ARJE

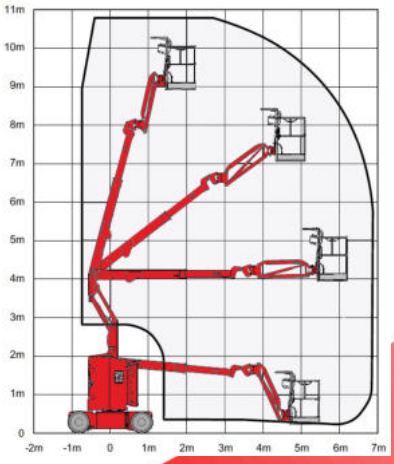

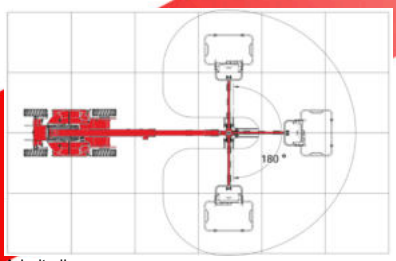

Arbeitsdiagramme

Arbeitsbereich	
Arbeitshöhe	11,00 m
Plattformhöhe	9,00 m
max. seitl. Reichweite	6,25 m
übergreifende Höhe	3,99 m
Plattformgröße (L x B)	1,17 x 0,76 m
Plattformschwenkbereich	180°
Tragfähigkeit	227 kg
Schwenkbereich	355°
Schwenkbereich Korbarm hor.	180°
Schwenkbereich Korbarm vert.	142°
Gerät	
Länge	5,44 m
Breite	1,19 m
Höhe	2,01 m
Eigengewicht	5.75 t
Antrieb	Elektro
Reifen	abriebfrei
Extras	
	3D-Korbarm

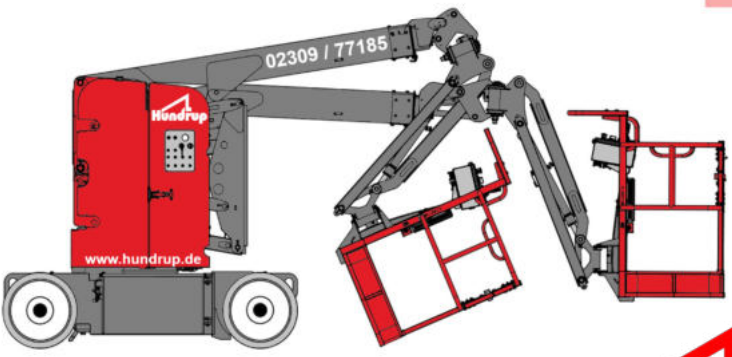

Arbeitsbühnen
Baumaschinen
Krane
Stapler

Hundrup
www.hundrup.de 02309|77185

© Hundrup Arbeitsbühnen-Vermietung GmbH & Co. KG. Elektronische und sonstige Vervielfältigung, auch auszugsweise, nur mit ausdrücklicher schriftlicher Genehmigung der Hundrup Arbeitsbühnen-Vermietung GmbH & Co. KG. Technische Änderungen vorbehalten. Maßgeblich sind die Daten im Betriebshandbuch. Verbindlich für die Tragfähigkeit sind die am Fahrzeug angebrachten Traglastdiagramme.

Gelenkteleskop-Arbeitsbühne
Elektro | 12 m

AB10ERJN

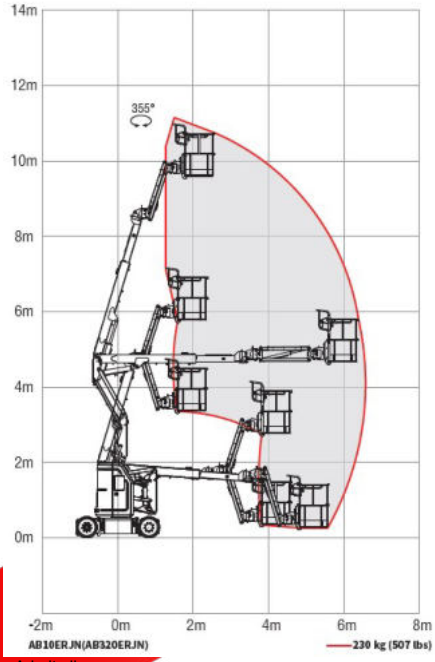

Arbeitsdiagramm

Arbeitsbereich	
Arbeitshöhe	11,62 m
Plattformhöhe	9,62 m
max. seitl. Reichweite	6,30 m
übergreifende Höhe	8,90 m
Plattformgröße (L x B)	1,15 x 0,76 m
Schwenkbereich Plattform	180°
Tragfähigkeit	230 kg
Schwenkbereich	355°
Steigfähigkeit	35 %
max. Neigung	3°
Länge Jib-Arm	1,42 m
Gerätespezifikationen	
Länge	5,72 m
Breite	1,19 m
Höhe	1,99 m
Radstand	1,65 m
Bodenfreiheit	0,075 - 0,02 m
Wenderadius innen	1,70 m
Wenderaduis außen	3,25 m
Eigengewicht	6.76 t
Reifen	abriebfrei
Antrieb	Elektro

© Hundrup Arbeitsbühnen-Vermietung GmbH & Co. KG. Elektronische und sonstige Vervielfältigung, auch auszugsweise, nur mit ausdrücklicher schriftlicher Genehmigung der Hundrup Arbeitsbühnen-Vermietung GmbH & Co. KG. Technische Änderungen vorbehalten. Maßgeblich sind die Daten im Betriebshandbuch. Verbindlich für die Tragfähigkeit sind die am Fahrzeug angebrachten Traglastdiagramme.

Gelenkteleskop-Arbeitsbühne
Elektro | 14 m

A38E

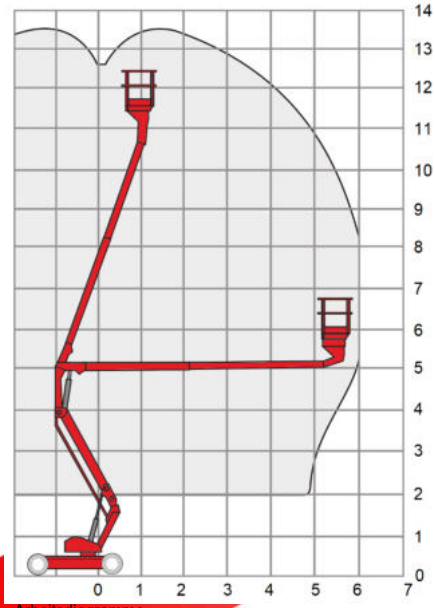

Arbeitsdiagramme

Arbeitsbereich	
Arbeitshöhe	13,50 m
Plattformhöhe	11,50 m
max. seitl. Reichweite	6,10 m
übergreifende Höhe	5,40 m
Plattformgröße (L x B)	1,20 x 0,71 m
Plattformschwenkbereich	2 x 45°
Tragfähigkeit	215 kg
Schwenkbereich	360°
Gerät	
Länge	4,10 m
Breite	1,50 m
Höhe	2,00 m
Bodenfreiheit	0,12 m
Eigengewicht	3.88 t
Antrieb	Elektro
Reifen	abriebfrei

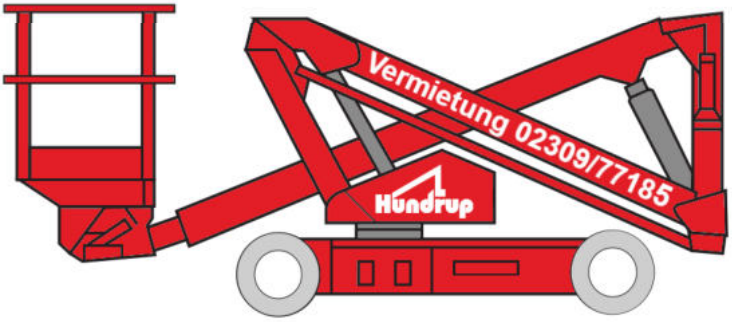

© Hundrup Arbeitsbühnen-Vermietung GmbH & Co. KG. Elektronische und sonstige Vervielfältigung, auch auszugsweise, nur mit ausdrücklicher schriftlicher Genehmigung der Hundrup Arbeitsbühnen-Vermietung GmbH & Co. KG. Technische Änderungen vorbehalten. Maßgeblich sind die Daten im Betriebshandbuch. Verbindlich für die Tragfähigkeit sind die am Fahrzeug angebrachten Traglastdiagramme.

Gelenkteleskop-Arbeitsbühne
Elektro | 14 m

Z-40/23N RJ

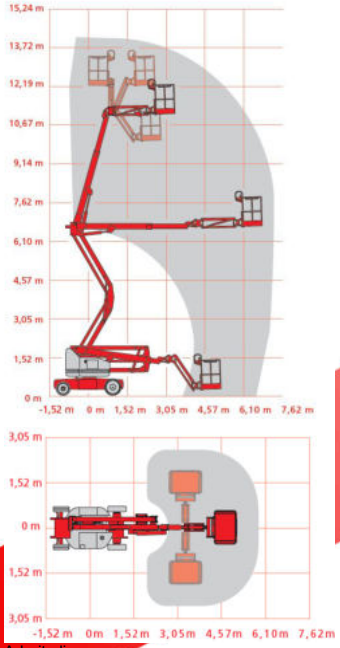

Arbeitsdiagramme

Arbeitsbereich	
Arbeitshöhe	14,32 m
Plattformhöhe	12,32 m
max. seitl. Reichweite	6,91 m
übergreifende Höhe	3,48 m
Plattformgröße (L x B)	1,17 x 0,76 m
Plattformschwenkbereich	180°
Tragfähigkeit	227 kg
Schwenkbereich Korbarm hor.	180°
Schwenkbereich Korbarm vert.	128°
Schwenkbereich	355°
Gerät	
Länge	6,53 m
Breite	1,50 m
Höhe	1,98 m
Bodenfreiheit	0,24 m
Eigengewicht	6.94 t
Antrieb	Elektro
Reifen	abriebfrei
Extras	
	3D-Korbarm

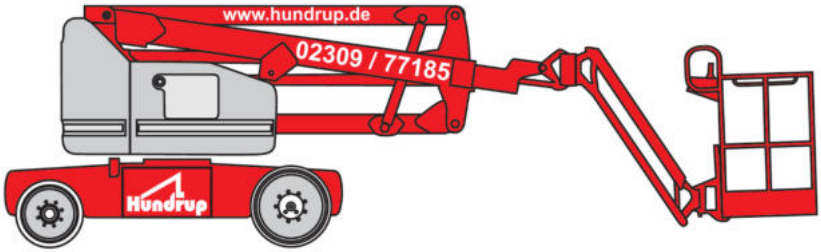

© Hundrup Arbeitsbühnen-Vermietung GmbH & Co. KG. Elektronische und sonstige Vervielfältigung, auch auszugsweise, nur mit ausdrücklicher schriftlicher Genehmigung der Hundrup Arbeitsbühnen-Vermietung GmbH & Co. KG. Technische Änderungen vorbehalten. Maßgeblich sind die Daten im Betriebshandbuch. Verbindlich für die Tragfähigkeit sind die am Fahrzeug angebrachten Traglastdiagramme.

Gelenkteleskop-Arbeitsbühne
Elektro | 15 m

A13JE

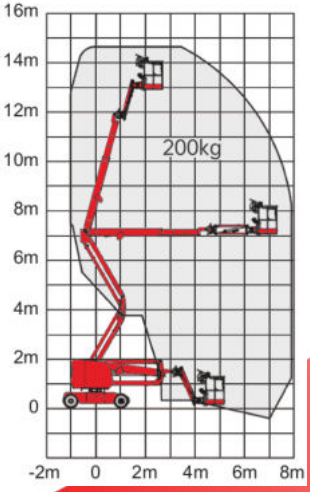

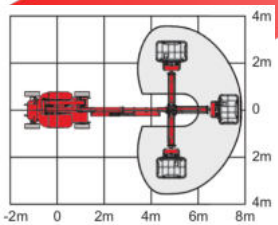

Arbeitsdiagramme

Arbeitsbereich	
Arbeitshöhe	15,00 m
Plattformhöhe	13,00 m
max. seitl. Reichweite	7,90 m
übergreifende Höhe	7,10 m
Plattformgröße (L x B)	1,20 x 0,90 m
Plattformschwenkbereich	2 x 85°
Tragfähigkeit	200 kg
Schwenkbereich	355°
Schwenkbereich Korbarm hor.	180°
Aufstellneigung	3°
Gerät	
Länge	6,70 m
Breite	1,50 m
Höhe	1,99 m
Bodenfreiheit	0,14 m
Eigengewicht	6.95 t
Antrieb	Elektro
Reifen	abriebfrei

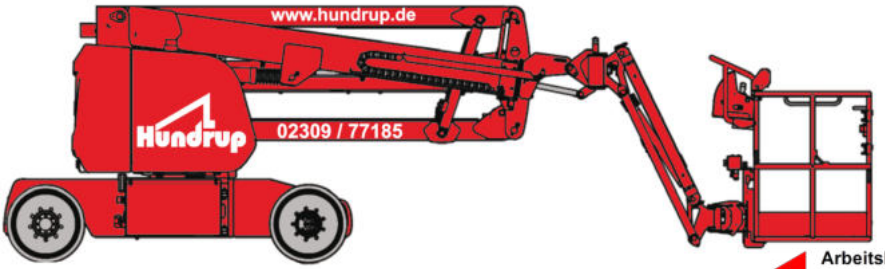

© Hundrup Arbeitsbühnen-Vermietung GmbH & Co. KG. Elektronische und sonstige Vervielfältigung, auch auszugsweise, nur mit ausdrücklicher schriftlicher Genehmigung der Hundrup Arbeitsbühnen-Vermietung GmbH & Co. KG. Technische Änderungen vorbehalten. Maßgeblich sind die Daten im Betriebshandbuch. Verbindlich für die Tragfähigkeit sind die am Fahrzeug angebrachten Traglastdiagramme.

Gelenkteleskop-Arbeitsbühne
Elektro | 15 m

HA 15 IP

Arbeitsdiagramm

Arbeitsbereich	
Arbeitshöhe	15,00 m
Plattformhöhe	13,00 m
max. seitl. Reichweite	8,50 m
übergreifende Höhe	6,60 m
Plattformgröße (L x B)	1,20 x 0,80 m
Plattformschwenkbereich	180°
Tragfähigkeit	230 kg
Schwenkbereich	360°
Gerät	
Länge	6,60 m
Breite	1,50 m
Höhe	2,00 m
Bodenfreiheit	0,15 m
Eigengewicht	7.1 t
Antrieb	Elektro
Reifen	abriebfrei
Extras	
	Korbarm

© Hundrup Arbeitsbühnen-Vermietung GmbH & Co. KG. Elektronische und sonstige Vervielfältigung, auch auszugsweise, nur mit ausdrücklicher schriftlicher Genehmigung der Hundrup Arbeitsbühnen-Vermietung GmbH & Co. KG. Technische Änderungen vorbehalten. Maßgeblich sind die Daten im Betriebshandbuch. Verbindlich für die Tragfähigkeit sind die am Fahrzeug angebrachten Traglastdiagramme.

Gelenkteleskop-Arbeitsbühne
Elektro | 16 m

HR 15 NE

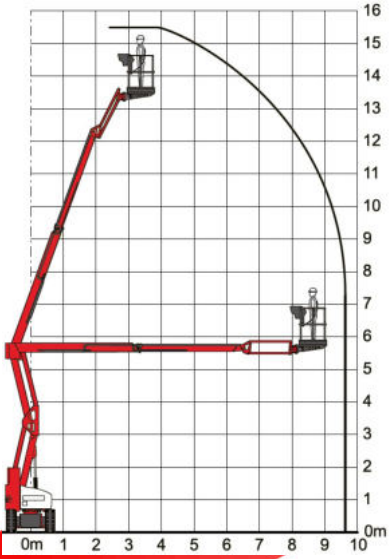

Arbeitsdiagramm

Arbeitsbereich	
Arbeitshöhe	15,50 m
Plattformhöhe	13,50 m
max. seitl. Reichweite	9,70 m
übergreifende Höhe	5,50 m
Plattformgröße (L x B)	1,50 x 0,80 m
Plattformschwenkbereich	180°
Tragfähigkeit	225 kg
Schwenkbereich	360° *(endlos)*
Gerät	
Länge	6,40 m
Breite	1,50 m
Höhe	1,99 m
Bodenfreiheit	0,12 m
Eigengewicht	7.25 t
Antrieb	Elektro
Reifen	abriebfrei

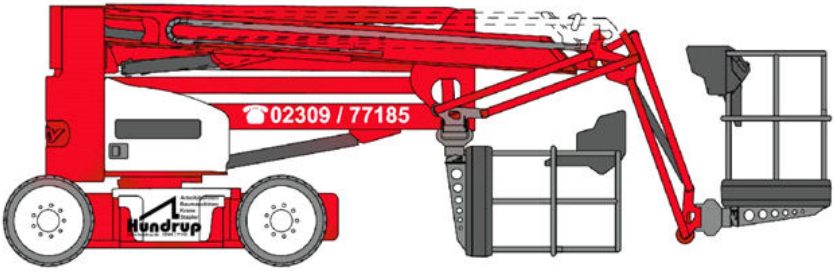

© Hundrup Arbeitsbühnen-Vermietung GmbH & Co. KG. Elektronische und sonstige Vervielfältigung, auch auszugsweise, nur mit ausdrücklicher schriftlicher Genehmigung der Hundrup Arbeitsbühnen-Vermietung GmbH & Co. KG. Technische Änderungen vorbehalten. Maßgeblich sind die Daten im Betriebshandbuch. Verbindlich für die Tragfähigkeit sind die am Fahrzeug angebrachten Traglastdiagramme.

Gelenkteleskop-Arbeitsbühne
Elektro | 16 m

AB14EJ

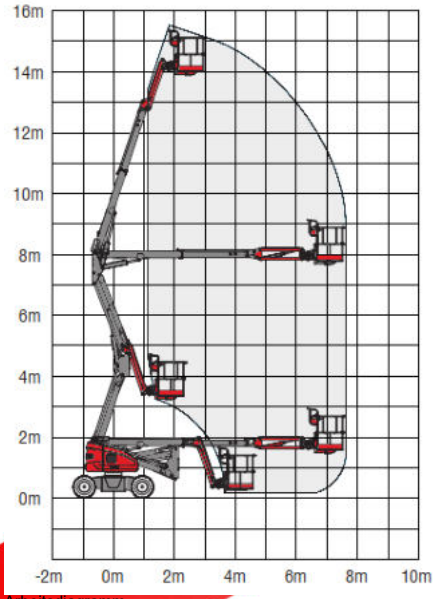

Arbeitsdiagramm

Arbeitsbereich	
Arbeitshöhe	16,00 m
Plattformhöhe	14,00 m
max. seitl. Reichweite	7,60 m
übergreifende Höhe	7,80 m
Plattformgröße (L x B)	1,76 x 0,79 m
Plattformschwenkbereich	160°
Tragfähigkeit	230 kg
Schwenkbereich	355°
Gerät	
Länge	6,12 m
Breite	1,73 m
Höhe	2,15 m
Bodenfreiheit	0,19 m
Eigengewicht	7.1 t
Antrieb	Elektro
Reifen	abriebfrei

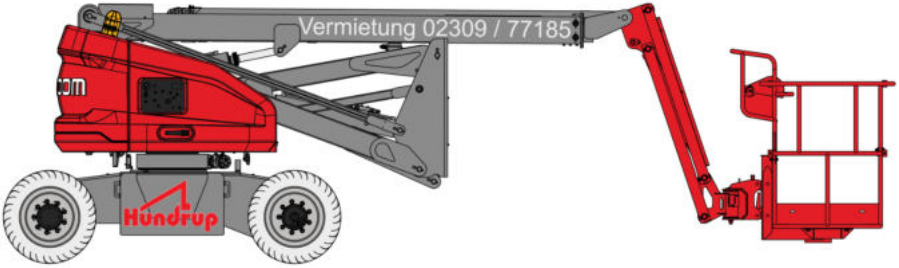

© Hundrup Arbeitsbühnen-Vermietung GmbH & Co. KG. Elektronische und sonstige Vervielfältigung, auch auszugsweise, nur mit ausdrücklicher schriftlicher Genehmigung der Hundrup Arbeitsbühnen-Vermietung GmbH & Co. KG. Technische Änderungen vorbehalten. Maßgeblich sind die Daten im Betriebshandbuch. Verbindlich für die Tragfähigkeit sind die am Fahrzeug angebrachten Traglastdiagramme.

Gelenkteleskop-Arbeitsbühne
Elektro | 17 m

HR17 N

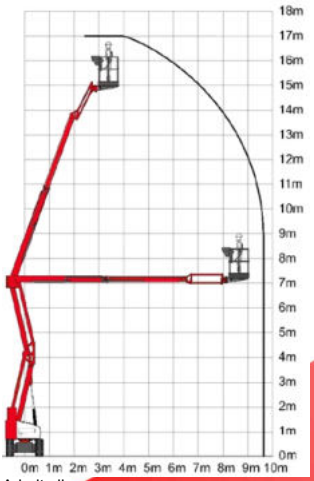

Arbeitsdiagramm

Arbeitsbereich	
Arbeitshöhe	17,00 m
Plattformhöhe	15,00 m
max. seitl. Reichweite	9,70 m
übergreifende Höhe	6,90 m
Plattformgröße (L x B)	1,50 x 0,80 m
Plattformschwenkbereich	180°
Tragfähigkeit	225 kg
Schwenkbereich	360° *(endlos)*
Gerät	
Länge	6,40 m
Breite	1,50 m
Höhe	1,99 m
Bodenfreiheit	0,12 m
Eigengewicht	7.65 t
Antrieb	Elektro
Reifen	abriebfrei

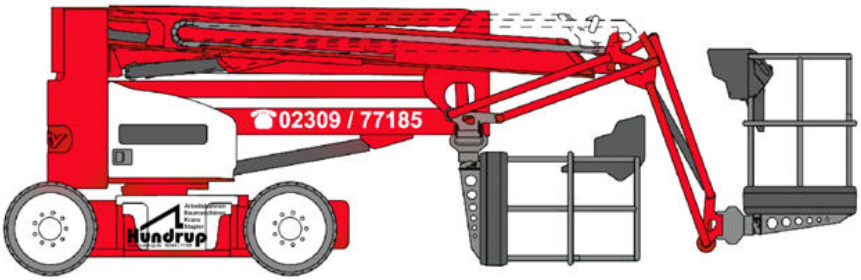

© Hundrup Arbeitsbühnen-Vermietung GmbH & Co. KG. Elektronische und sonstige Vervielfältigung, auch auszugsweise, nur mit ausdrücklicher schriftlicher Genehmigung der Hundrup Arbeitsbühnen-Vermietung GmbH & Co. KG. Technische Änderungen vorbehalten. Maßgeblich sind die Daten im Betriebshandbuch. Verbindlich für die Tragfähigkeit sind die am Fahrzeug angebrachten Traglastdiagramme.

Gelenkteleskop-Arbeitsbühne
Elektro | 17 m

HR17 NE

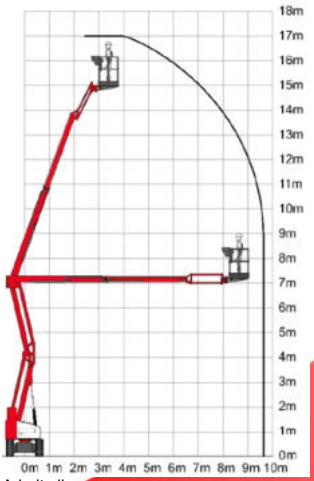

Arbeitsdiagramm

Arbeitsbereich	
Arbeitshöhe	17,00 m
Plattformhöhe	15,00 m
max. seitl. Reichweite	9,70 m
übergreifende Höhe	6,90 m
Plattformgröße (L x B)	1,50 x 0,80 m
Plattformschwenkbereich	180°
Tragfähigkeit	225 kg
Schwenkbereich	360° *(endlos)*
Gerät	
Länge	6,40 m
Breite	1,50 m
Höhe	1,99 m
Bodenfreiheit	0,12 m
Eigengewicht	7.65 t
Antrieb	Elektro
Reifen	abriebfrei

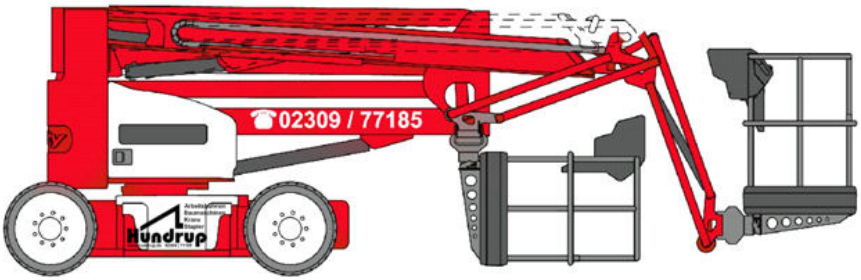

© Hundrup Arbeitsbühnen-Vermietung GmbH & Co. KG. Elektronische und sonstige Vervielfältigung, auch auszugsweise, nur mit ausdrücklicher schriftlicher Genehmigung der Hundrup Arbeitsbühnen-Vermietung GmbH & Co. KG. Technische Änderungen vorbehalten. Maßgeblich sind die Daten im Betriebshandbuch. Verbindlich für die Tragfähigkeit sind die am Fahrzeug angebrachten Traglastdiagramme.

Gelenkteleskop-Arbeitsbühne
Elektro | 18 m

AB16EJ

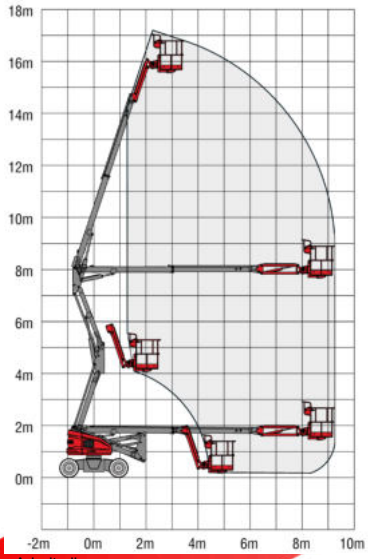

Arbeitsdiagramm

Arbeitsbereich	
Arbeitshöhe	17,70 m
Plattformhöhe	15,70 m
max. seitl. Reichweite	9,30 m
übergreifende Höhe	8,00 m
Plattformgröße (L x B)	1,76 x 0,79 m
Plattformschwenkbereich	160°
Tragfähigkeit	230 kg
Schwenkbereich	355°
Gerät	
Länge	6,80 m
Breite	1,90 m
Höhe	2,13 m
Bodenfreiheit	0,19 m
Eigengewicht	7.3 t
Antrieb	Elektro
Reifen	abriebfrei

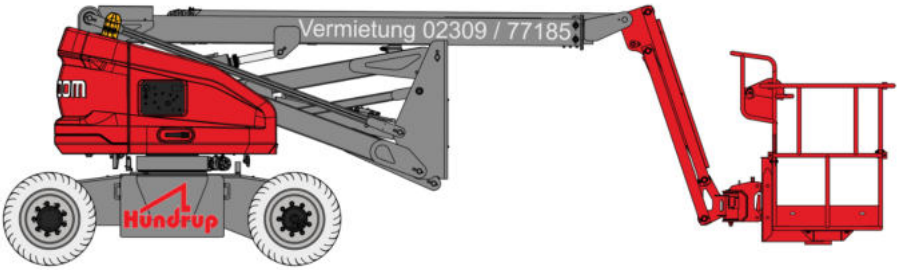

© Hundrup Arbeitsbühnen-Vermietung GmbH & Co. KG. Elektronische und sonstige Vervielfältigung, auch auszugsweise, nur mit ausdrücklicher schriftlicher Genehmigung der Hundrup Arbeitsbühnen-Vermietung GmbH & Co. KG. Technische Änderungen vorbehalten. Maßgeblich sind die Daten im Betriebshandbuch. Verbindlich für die Tragfähigkeit sind die am Fahrzeug angebrachten Traglastdiagramme.

Gelenkteleskop-Arbeitsbühne
Elektro | 21 m

HR21E

Lastdiagramm

Arbeitsbereich	
Arbeitshöhe	20,80 m
Plattformhöhe	18,80 m
max. seitl. Reichweite	13,00 m
Plattformgröße (L x B)	1,80 x 0,80 m
Plattformschwenkbereich	160 °
Tragfähigkeit	250 kg
Steigfähigkeit	25 % |14°
Verfahrgeschwindigkeit	6 km/h
Gerät	
Länge	6,62 m
Breite	2,27 m
Höhe	2,18 m
Wenderadius	3,89 m
Eigengewicht	6.64 t
Antrieb	Elektro
Reifen	abriebfrei

© Hundrup Arbeitsbühnen-Vermietung GmbH & Co. KG. Elektronische und sonstige Vervielfältigung, auch auszugsweise, nur mit ausdrücklicher schriftlicher Genehmigung der Hundrup Arbeitsbühnen-Vermietung GmbH & Co. KG. Technische Änderungen vorbehalten. Maßgeblich sind die Daten im Betriebshandbuch. Verbindlich für die Tragfähigkeit sind die am Fahrzeug angebrachten Traglastdiagramme.

Gelenkteleskop-Arbeitsbühne
Elektro | 24 m

AB22JE Plus

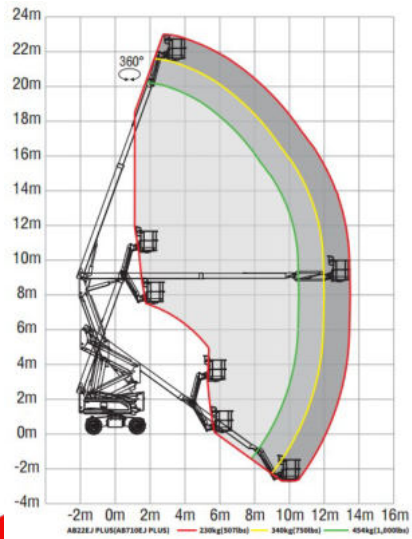

Lastdiagramm

Arbeitsbereich	
Arbeitshöhe	23,60 m
Plattformhöhe	21,60 m
max. seitl. Reichweite	13,40 m
übergreifende Höhe	8,90 m
Plattformgröße (L x B)	2,44 x 0,91 m
Plattformschwenkbereich	180°
Tragfähigkeit	230 - 454 kg
Schwenkbereich	360°
Steigfähigkeit	40 %
max. Nivellierung	5°
Gerät	
Länge	9,95 m
Breite	2,49 m
Höhe	2,68 m
Bodenfreiheit	0,39 m
Wenderadius innen	2,40 m
Wenderaduis außen	5,55 m
Eigengewicht	10.9 t
Antrieb	Elektro
Reifen	abriebfrei

© Hundrup Arbeitsbühnen-Vermietung GmbH & Co. KG. Elektronische und sonstige Vervielfältigung, auch auszugsweise, nur mit ausdrücklicher schriftlicher Genehmigung der Hundrup Arbeitsbühnen-Vermietung GmbH & Co. KG. Technische Änderungen vorbehalten. Maßgeblich sind die Daten im Betriebshandbuch. Verbindlich für die Tragfähigkeit sind die am Fahrzeug angebrachten Traglastdiagramme.

Gelenkteleskop-Arbeitsbühnen
Hybrid

17 m - 28 m

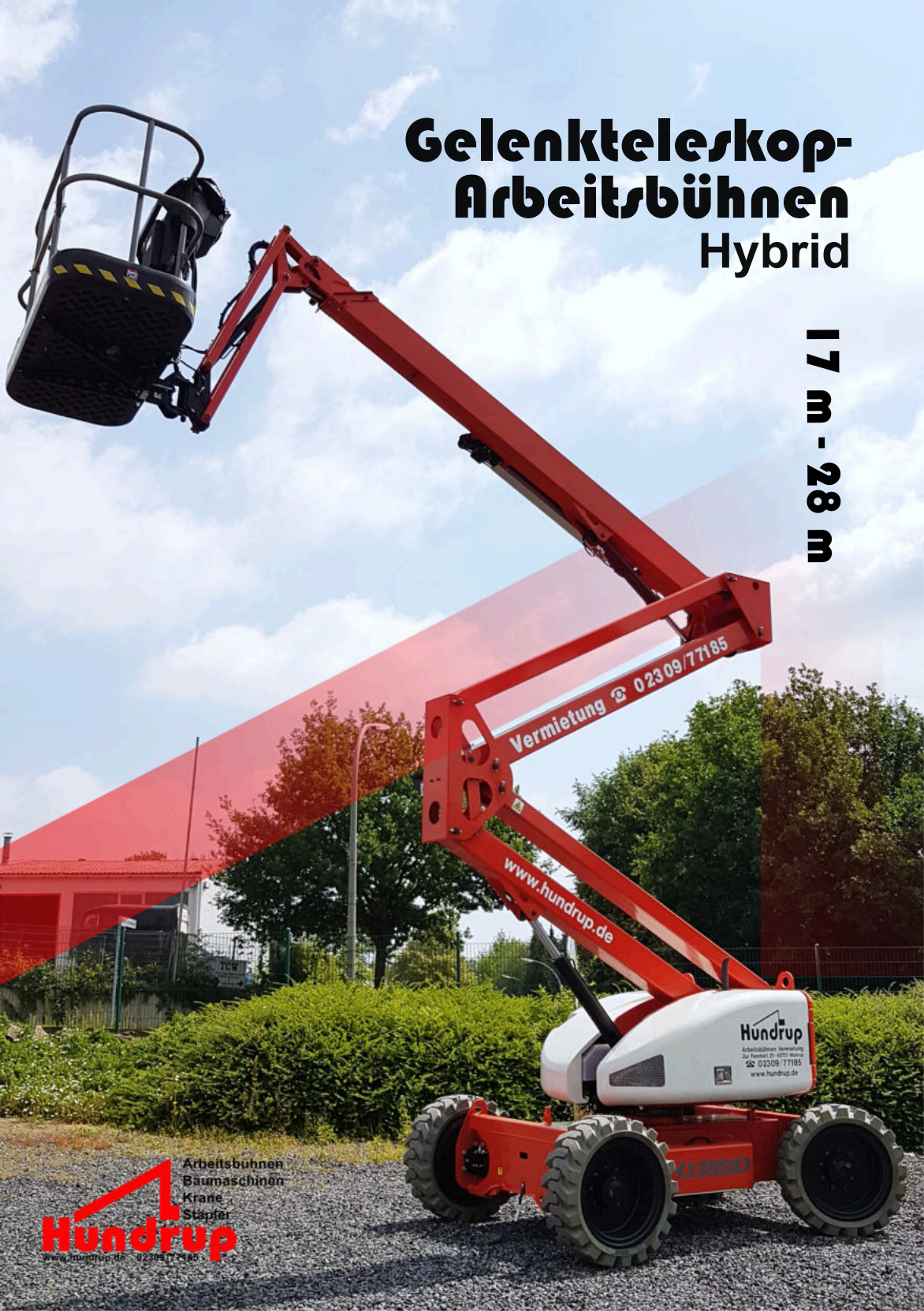

Arbeitsbühnen
Baumaschinen
Krane
Stapler

Hundrup

www.hundrup.de 02309/77185

Gelenkteleskop-Arbeitsbühne
Hybrid | 17 m

HR17 Hybrid

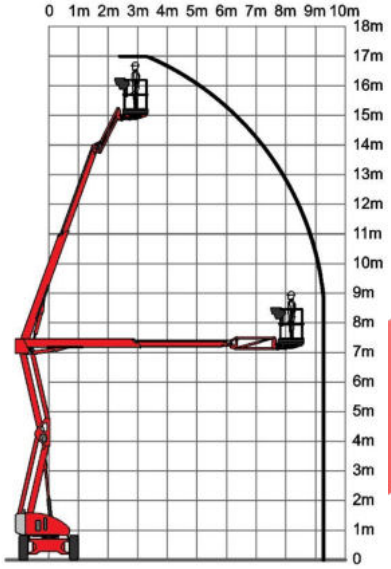

Arbeitsdiagramm

Arbeitsbereich	
Arbeitshöhe	17,20 m
Plattformhöhe	15,20 m
max. seitl. Reichweite	9,40 m
übergreifende Höhe	7,16 m
Plattformgröße (L x B)	1,80 x 0,85 m
Plattformschwenkbereich	180°
Tragfähigkeit	225 kg
Schwenkbereich	359°
Gerät	
Länge	6,35 m
Breite	2,00 m
Höhe	2,10 m
Eigengewicht	5 t
Antrieb	Elektro | Diesel
Reifen	abriebfreie Geländereifen
Extras	
	Allradantrieb
	Korbarm

© Hundrup Arbeitsbühnen-Vermietung GmbH & Co. KG. Elektronische und sonstige Vervielfältigung, auch auszugsweise, nur mit ausdrücklicher schriftlicher Genehmigung der Hundrup Arbeitsbühnen-Vermietung GmbH & Co. KG. Technische Änderungen vorbehalten. Maßgeblich sind die Daten im Betriebshandbuch. Verbindlich für die Tragfähigkeit sind die am Fahrzeug angebrachten Traglastdiagramme.

Gelenkteleskop-Arbeitsbühne
Hybrid-Allrad | 20 m

Z-60/37 FE

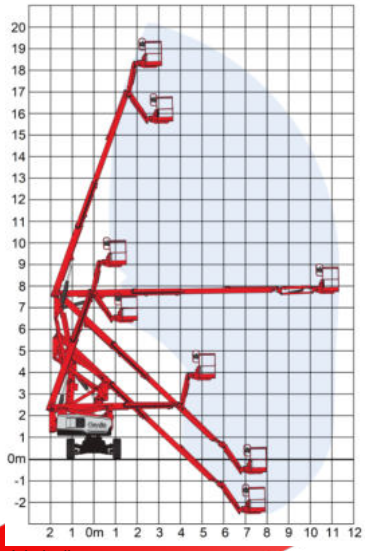

Arbeitsdiagramm

Arbeitsbereich	
Arbeitshöhe	20,16 m
Plattformhöhe	18,16 m
max. seitl. Reichweite	11,15 m
übergreifende Höhe	7,39 m
Plattformgröße (L x B)	2,44 x 0,91 m
Plattformschwenkbereich	160°
Tragfähigkeit	227 kg
Schwenkbereich	355°
Gerät	
Länge	8,37 m
Breite	2,49 m
Höhe	2,54 m
Bodenfreiheit	0,33 m
Eigengewicht	7.76 t
Antrieb	Elektro/Diesel
Reifen	abriebfreie Geländereifen
Extras	
	Korbarm
	Allradantrieb

© Hundrup Arbeitsbühnen-Vermietung GmbH & Co. KG. Elektronische und sonstige Vervielfältigung, auch auszugsweise, nur mit ausdrücklicher schriftlicher Genehmigung der Hundrup Arbeitsbühnen-Vermietung GmbH & Co. KG. Technische Änderungen vorbehalten. Maßgeblich sind die Daten im Betriebshandbuch. Verbindlich für die Tragfähigkeit sind die am Fahrzeug angebrachten Traglastdiagramme.

Gelenkteleskop-Arbeitsbühne
Hybrid | 28 m

HR28 Hybrid

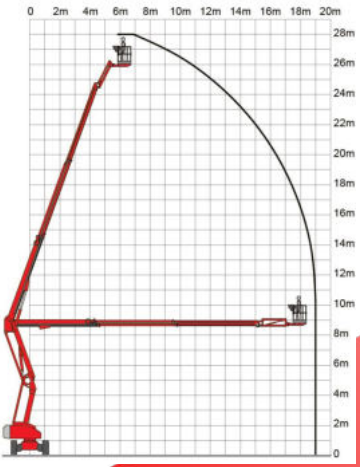

Arbeitsdiagramm

Arbeitsbereich	
Arbeitshöhe	28,00 m
Plattformhöhe	26,00 m
max. seitl. Reichweite	19,00 m
übergreifende Höhe	8,60 m
Plattformgröße (L x B)	2,40 x 0,90 m
Plattformschwenkbereich	180°
Tragfähigkeit	280 kg
Schwenkbereich	360° *(endlos)*
Gerät	
Länge	9,28 m
Breite	2,49 m
Höhe	2,70 m
Bodenfreiheit	0,39 m
Eigengewicht	14.65 t
Antrieb	Elektro | Diesel
Reifen	abriebfreie Geländereifen
Extras	
	Allradantrieb
	Korbarm

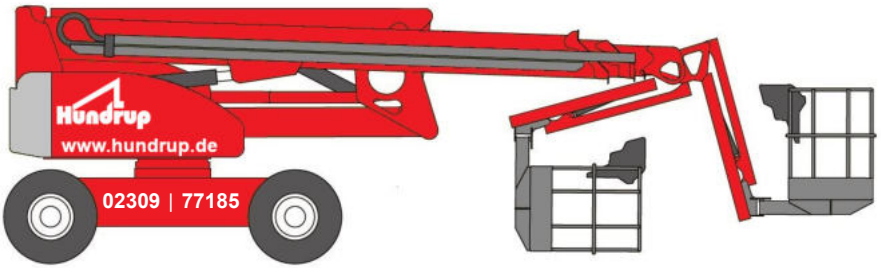

© Hundrup Arbeitsbühnen-Vermietung GmbH & Co. KG. Elektronische und sonstige Vervielfältigung, auch auszugsweise, nur mit ausdrücklicher schriftlicher Genehmigung der Hundrup Arbeitsbühnen-Vermietung GmbH & Co. KG. Technische Änderungen vorbehalten. Maßgeblich sind die Daten im Betriebshandbuch. Verbindlich für die Tragfähigkeit sind die am Fahrzeug angebrachten Traglastdiagramme.

Gelenkteleskop-Arbeitsbühnen

Diesel

18 m - 30 m

Arbeitsbühnen
Baumaschinen
Krane
Stapler

Hundrup

www.hundrup.de 02309|77185

Gelenkteleskop-Arbeitsbühne
Diesel-Allrad | 18 m

SJ 51 AJ

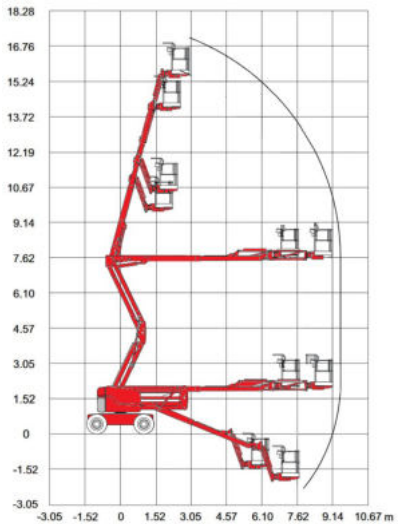

Arbeitsdiagramme

Arbeitsbereich	
Arbeitshöhe	17,55 m
Plattformhöhe	15,55 m
max. seitl. Reichweite	9,03 m
übergreifende Höhe	7,45 m
Plattformgröße (L x B)	1,83 x 0,76 m
Plattformschwenkbereich	170°
Tragfähigkeit	227 kg
Schwenkbereich	355°
Gerät	
Länge	7,25 m
Breite	2,29 m
Höhe	2,07 m
Bodenfreiheit	0,40 m
Eigengewicht	7.3 t
Antrieb	Diesel-Allrad
Reifen	Geländereifen
Extras	
	Pendelachse
	Korb mit zwei Einstiegen

© Hundrup Arbeitsbühnen-Vermietung GmbH & Co. KG. Elektronische und sonstige Vervielfältigung, auch auszugsweise, nur mit ausdrücklicher schriftlicher Genehmigung der Hundrup Arbeitsbühnen-Vermietung GmbH & Co. KG. Technische Änderungen vorbehalten. Maßgeblich sind die Daten im Betriebshandbuch. Verbindlich für die Tragfähigkeit sind die am Fahrzeug angebrachten Traglastdiagramme.

Gelenkteleskop-Arbeitsbühne
Diesel-Allrad | 21 m

Z-62/40

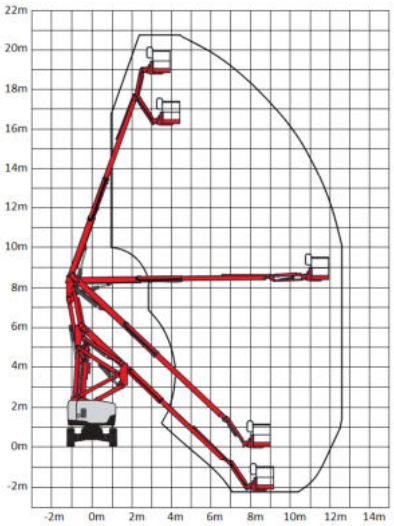

Arbeitsdiagramm

Arbeitsbereich	
Arbeitshöhe	20,87 m
Plattformhöhe	18,87 m
max. seitl. Reichweite	12,42 m
übergreifende Höhe	7,80 m
Plattformgröße (L x B)	2,44 x 0,91 m
Plattformschwenkbereich	160°
Tragfähigkeit	227 kg
Schwenkbereich	360° *(endlos)*
Gerät	
Länge	9,25 m
Breite	2,49 m
Höhe	2,56 m
Bodenfreiheit	0,41 m
Eigengewicht	10.48 t
Antrieb	Diesel-Allrad
Reifen	Geländereifen
Extras	
	Pendelachse
	Korbarm

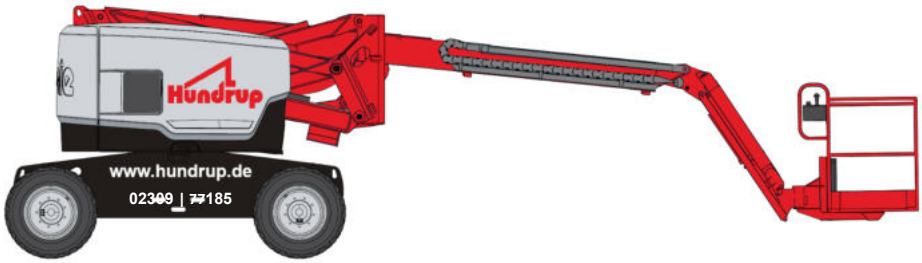

© Hundrup Arbeitsbühnen-Vermietung GmbH & Co. KG. Elektronische und sonstige Vervielfältigung, auch auszugsweise, nur mit ausdrücklicher schriftlicher Genehmigung der Hundrup Arbeitsbühnen-Vermietung GmbH & Co. KG. Technische Änderungen vorbehalten. Maßgeblich sind die Daten im Betriebshandbuch. Verbindlich für die Tragfähigkeit sind die am Fahrzeug angebrachten Traglastdiagramme.

Gelenkteleskop-Arbeitsbühne
Diesel-Allrad | 25 m

DTB24 RT

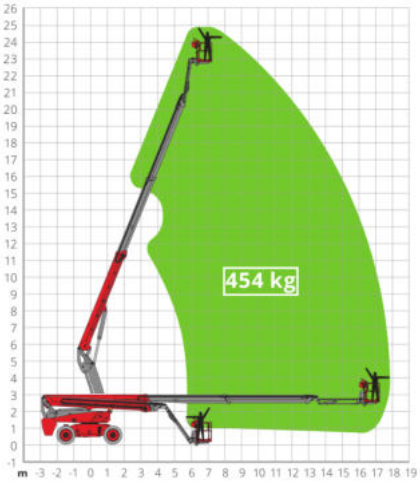

Arbeitsdiagramm

Arbeitsbereich	
Arbeitshöhe	24,80 m
Plattformhöhe	22,80 m
max. seitl. Reichweite	17,90 m
übergreifende Höhe	5,00 m
Plattformgröße (L x B)	2,44 x 0,90 m
Plattformschwenkbereich	2 x 90°
Tragfähigkeit	454 kg
Schwenkbereich	360° *(endlos)*
Aufstellneigung	5°
Gerät	
Länge	10,25 m
Breite	2,50 m
Höhe	2,80 m
Bodenfreiheit	0,35 m
Eigengewicht	14.3 t
Antrieb	Diesel-Allrad
Reifen	abriebfreie Geländereifen
Extras	
	Pendelachse
	4-Rad-Lenkung
	230 V - Steckdose im Korb

© Hundrup Arbeitsbühnen-Vermietung GmbH & Co. KG. Elektronische und sonstige Vervielfältigung, auch auszugsweise, nur mit ausdrücklicher schriftlicher Genehmigung der Hundrup Arbeitsbühnen-Vermietung GmbH & Co. KG. Technische Änderungen vorbehalten. Maßgeblich sind die Daten im Betriebshandbuch. Verbindlich für die Tragfähigkeit sind die am Fahrzeug angebrachten Traglastdiagramme.

Gelenkteleskop-Arbeitsbühne
Diesel-Allrad | 30 m

DTBJ30 RT

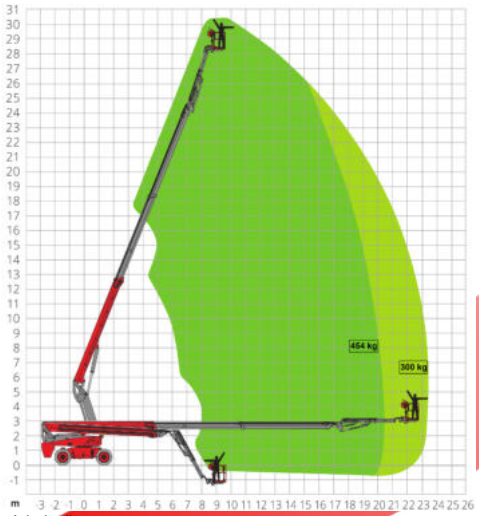

Arbeitsdiagramm

Arbeitsbereich	
Arbeitshöhe	30,30 m
Plattformhöhe	28,30 m
max. seitl. Reichweite	23,30 m
übergreifende Höhe	5,00 m
Teleskopierbarer Korbarm	3,00 - 4,30 m
Plattformgröße (L x B)	2,44 x 0,90 m
Plattformschwenkbereich	2 x 90°
Tragfähigkeit	454 kg
Schwenkbereich	360° *(endlos)*
Aufstellneigung	5°
Gerät	
Länge	12,25 m
Breite	2,50 m
Höhe	2,80 m
Bodenfreiheit	0,375 m
Eigengewicht	18.9 t
Antrieb	Diesel-Allrad
Reifen	abriebfreie Geländereifen
Extras	
	Pendelachse
	4-Rad-Lenkung
	Teleskopierbarer Korbarm

© Hundrup Arbeitsbühnen-Vermietung GmbH & Co. KG. Elektronische und sonstige Vervielfältigung, auch auszugsweise, nur mit ausdrücklicher schriftlicher Genehmigung der Hundrup Arbeitsbühnen-Vermietung GmbH & Co. KG. Technische Änderungen vorbehalten. Maßgeblich sind die Daten im Betriebshandbuch. Verbindlich für die Tragfähigkeit sind die am Fahrzeug angebrachten Traglastdiagramme.

Teleskop-Arbeitsbühnen

16 m - 30 m

Arbeitsbühnen
Baumaschinen
Krane
Stapler

Hundrup

www.hundrup.de 02309|77185

Teleskop-Arbeitsbühne
Diesel-Allrad | 16 m

SP 14 CJ

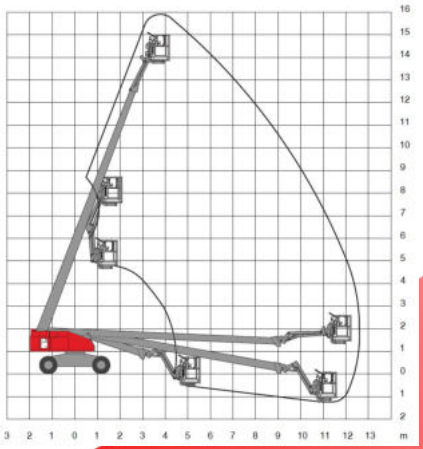

Arbeitsdiagramm

Arbeitsbereich	
Arbeitshöhe	15,90 m
Plattformhöhe	13,90 m
max. seitl. Reichweite	12,70 m
Plattformgröße (L x B)	1,76 x 0,72 m
Plattformschwenkbereich	180°
Tragfähigkeit	250 kg
Schwenkbereich	360° *(endlos)*
Gerät	
Länge	7,56 m
Breite	2,30 m
Höhe	2,00 m
Bodenfreiheit	0,33 m
Eigengewicht	8.2 t
Antrieb	Diesel-Allrad
Reifen	Geländereifen
Extras	
	Pendelachse
	Korbarm

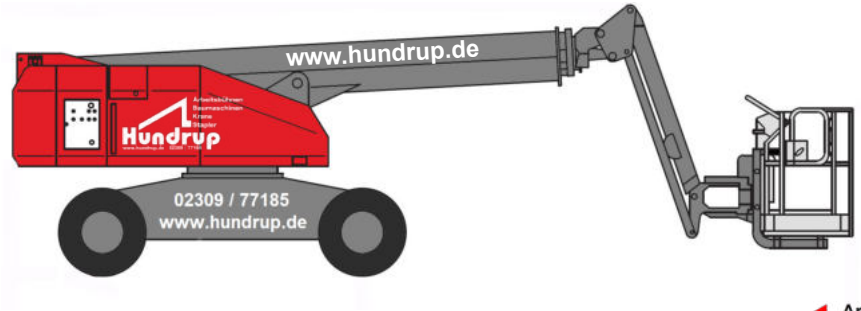

© Hundrup Arbeitsbühnen-Vermietung GmbH & Co. KG. Elektronische und sonstige Vervielfältigung, auch auszugsweise, nur mit ausdrücklicher schriftlicher Genehmigung der Hundrup Arbeitsbühnen-Vermietung GmbH & Co. KG. Technische Änderungen vorbehalten. Maßgeblich sind die Daten im Betriebshandbuch. Verbindlich für die Tragfähigkeit sind die am Fahrzeug angebrachten Traglastdiagramme.

Teleskop-Arbeitsbühne
Diesel-Allrad | 16 m

SP14 DJ

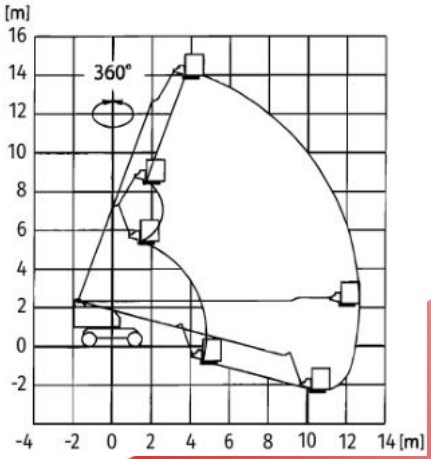

Arbeitsdiagramm

Arbeitsbereich	
Arbeitshöhe	15,90 m
Plattformhöhe	13,90 m
max. seitl. Reichweite	12,60 m
Plattformgröße (L x B)	1,80 x 0,90 m
Plattformschwenkbereich	180°
Tragfähigkeit	270 kg
Schwenkbereich	360° *(endlos)*
max. Querneigung	+/- 5°
Gerät	
Länge	7,75 m
Breite	2,30 m
Höhe	2,45 m
Eigengewicht	8.45 t
Antrieb	Diesel
Reifen	Geländereifen
Extras	
	Korbarm
	Pendelachse

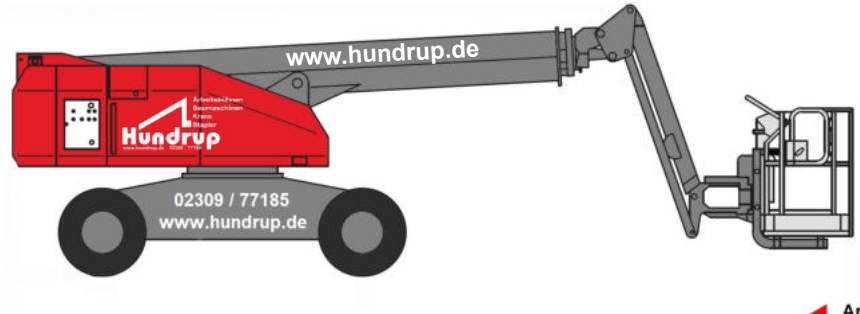

© Hundrup Arbeitsbühnen-Vermietung GmbH & Co. KG. Elektronische und sonstige Vervielfältigung, auch auszugsweise, nur mit ausdrücklicher schriftlicher Genehmigung der Hundrup Arbeitsbühnen-Vermietung GmbH & Co. KG. Technische Änderungen vorbehalten. Maßgeblich sind die Daten im Betriebshandbuch. Verbindlich für die Tragfähigkeit sind die am Fahrzeug angebrachten Traglastdiagramme.

Teleskop-Arbeitsbühne
Diesel | 22 m

S-65 Trax

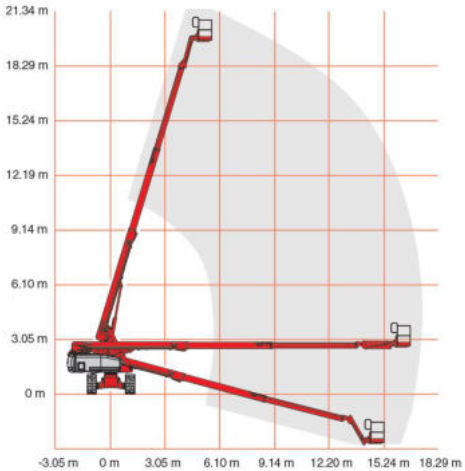

Arbeitsdiagramm

Arbeitsbereich	
Arbeitshöhe	21,80 m
Plattformhöhe	19,80 m
max. seitl. Reichweite	17,10 m
Plattformgröße (L x B)	2,44 x 0,91 m
Plattformschwenkbereich	160°
Tragfähigkeit	227 kg
Schwenkbereich	360° *(endlos)*
Gerät	
Länge	9,42 m
Breite	2,59 m
Höhe	2,74 m
Bodenfreiheit	0,43 m
Eigengewicht	12.2 t
Antrieb	Diesel-Allrad
Kette	Gummikette
Extra	
	Pendelachse
	Korbarm

© Hundrup Arbeitsbühnen-Vermietung GmbH & Co. KG. Elektronische und sonstige Vervielfältigung, auch auszugsweise, nur mit ausdrücklicher schriftlicher Genehmigung der Hundrup Arbeitsbühnen-Vermietung GmbH & Co. KG. Technische Änderungen vorbehalten. Maßgeblich sind die Daten im Betriebshandbuch. Verbindlich für die Tragfähigkeit sind die am Fahrzeug angebrachten Traglastdiagramme.

Teleskop-Arbeitsbühne
Diesel-Allrad | 25 m

DTB24 RT

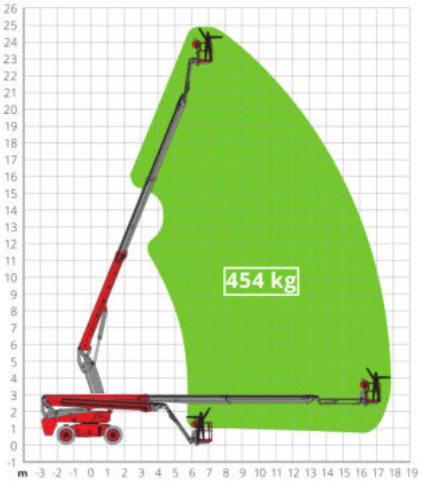

Arbeitsdiagramm

Arbeitsbereich	
Arbeitshöhe	24,80 m
Plattformhöhe	22,80 m
max. seitl. Reichweite	17,90 m
übergreifende Höhe	5,00 m
Plattformgröße (L x B)	2,44 x 0,90 m
Plattformschwenkbereich	2 x 90°
Tragfähigkeit	454 kg
Schwenkbereich	360° *(endlos)*
Aufstellneigung	5°
Gerät	
Länge	10,25 m
Breite	2,50 m
Höhe	2,80 m
Bodenfreiheit	0,35 m
Eigengewicht	14.3 t
Antrieb	Diesel-Allrad
Reifen	abriebfreie Geländereifen
Extras	
	Pendelachse
	4-Rad-Lenkung
	230 V - Steckdose im Korb

© Hundrup Arbeitsbühnen-Vermietung GmbH & Co. KG. Elektronische und sonstige Vervielfältigung, auch auszugsweise, nur mit ausdrücklicher schriftlicher Genehmigung der Hundrup Arbeitsbühnen-Vermietung GmbH & Co. KG. Technische Änderungen vorbehalten. Maßgeblich sind die Daten im Betriebshandbuch. Verbindlich für die Tragfähigkeit sind die am Fahrzeug angebrachten Traglastdiagramme.

Teleskop-Arbeitsbühne
Diesel-Allrad | 30 m

DTBJ30 RT

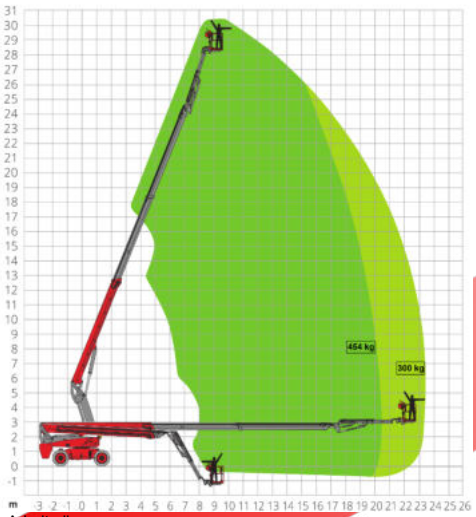

Arbeitsdiagramm

Arbeitsbereich	
Arbeitshöhe	30,30 m
Plattformhöhe	28,30 m
max. seitl. Reichweite	23,30 m
übergreifende Höhe	5,00 m
Teleskopierbarer Korbarm	3,00 - 4,30 m
Plattformgröße (L x B)	2,44 x 0,90 m
Plattformschwenkbereich	2 x 90°
Tragfähigkeit	454 kg
Schwenkbereich	360° *(endlos)*
Aufstellneigung	5°
Gerät	
Länge	12,25 m
Breite	2,50 m
Höhe	2,80 m
Bodenfreiheit	0,375 m
Eigengewicht	18.9 t
Antrieb	Diesel-Allrad
Reifen	abriebfreie Geländereifen
Extras	
	Pendelachse
	4-Rad-Lenkung
	Teleskopierbarer Korbarm

© Hundrup Arbeitsbühnen-Vermietung GmbH & Co. KG. Elektronische und sonstige Vervielfältigung, auch auszugsweise, nur mit ausdrücklicher schriftlicher Genehmigung der Hundrup Arbeitsbühnen-Vermietung GmbH & Co. KG. Technische Änderungen vorbehalten. Maßgeblich sind die Daten im Betriebshandbuch. Verbindlich für die Tragfähigkeit sind die am Fahrzeug angebrachten Traglastdiagramme.

Anhänger-Arbeitsbühnen

12 m

Arbeitsbühnen
Baumaschinen
Krane
Stapler

Hundrup

www.hundrup.de 02309 | 77185

Anhänger-Arbeitsbühne
Elektro | 12 m

Junior 12

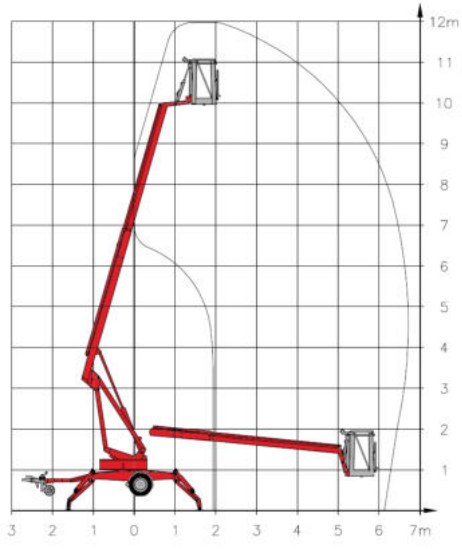

Arbeitsdiagramm

Arbeitsbereich	
Arbeitshöhe	12,00 m
Plattformhöhe	10,00 m
max. seitl. Reichweite	6,70 m
Plattform (L x B)	0,90 x 0,60 m
Tragfähigkeit	120 kg
Abstützbreite	3,60 m
Geräteabmessungen	
Länge	5,05 m
Breite	1,40 m (0,75 m)
Höhe	1,84 m
Schwenkbereich	360 °, endlos
Eigengewicht	990 kg
Antrieb	Elektro (230 V)
Führerschein	BE / 3
Anhängerstützlast	85 kg
Extras	
Achse in der Breite verstellbar für schmale Türen passt durch Standardtüren!	

© Hundrup Arbeitsbühnen-Vermietung GmbH & Co. KG. Elektronische und sonstige Vervielfältigung, auch auszugsweise, nur mit ausdrücklicher schriftlicher Genehmigung der Hundrup Arbeitsbühnen-Vermietung GmbH & Co. KG. Technische Änderungen vorbehalten. Maßgeblich sind die Daten im Betriebshandbuch. Verbindlich für die Tragfähigkeit sind die am Fahrzeug angebrachten Traglastdiagramme.

Anhänger-Arbeitsbühne
Elektro | 12 m

Nifty 120T

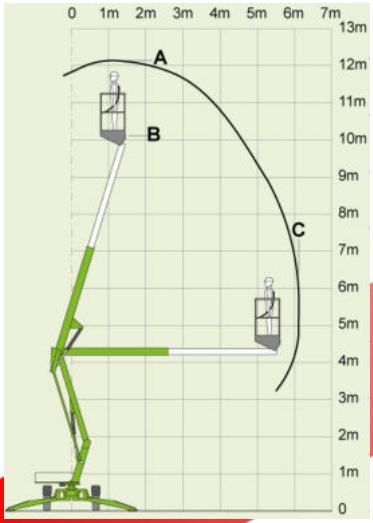

Lastdiagramm

Arbeitsbereich	
Arbeitshöhe	12,20 m
Plattformhöhe	10,20 m
max. seitl. Reichweite	6,10 m
Plattform (L x B)	1,10 x 0,65 m
Tragfähigkeit	200 kg
Abstützbreite	3,55 m
Steigfähigkeit	11 % | 6°
Gerät	
Länge	4,60 m
Breite | eingeklappt	1,56 m | 1,10 m
Höhe	1,94 m
Eigengewicht	1.4 t
Antrieb	Elektro (230 V)
Stützlast	100 kg
Führerschein	BE | 3
Extras	
hydraulische Abstützausleger für schnelles Aufstellen	
vollproportionale Hydraulik steuerung	

© Hundrup Arbeitsbühnen-Vermietung GmbH & Co. KG. Elektronische und sonstige Vervielfältigung, auch auszugsweise, nur mit ausdrücklicher schriftlicher Genehmigung der Hundrup Arbeitsbühnen-Vermietung GmbH & Co. KG. Technische Änderungen vorbehalten. Maßgeblich sind die Daten im Betriebshandbuch. Verbindlich für die Tragfähigkeit sind die am Fahrzeug angebrachten Traglastdiagramme.

Krane

30 m - 52 m

Arbeitsbühnen
Baumaschinen
Krane
Stapler

Hundrup

www.hundrup.de 02309/77185

Minikran
Elektro | 3.0 t | 16 m

C6e

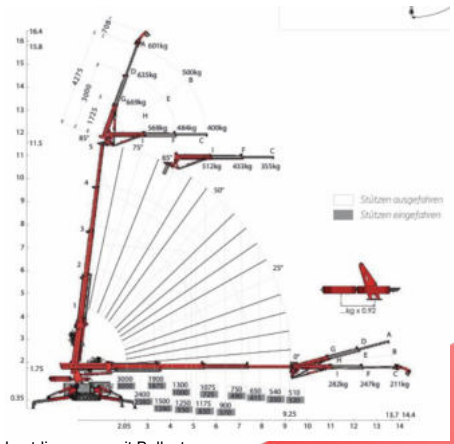

Lastdiagramm mit Ballast

Arbeitsbereich	
Hubhöhe	16,00 m
Hublast	3.0 t
max. seitl. Reichweite	13,70 m
min. Abstützbreite	0,63 m
max. Abstützbreite	5,68 m
Bodendruck	79 kN/m²
Gerätespezifikationen	
Länge	3,16 m
Breite	0,76 m
Höhe	1,98 m
Schwenkbereich	360° *(endlos)*
Eigengewicht	2.85 t
Antrieb	Elektro *(230 V)*
Extras	
	Funksteuerung
	Ausleger Fly-jib
	Seilwinde
	Handarm
	abnehmbarer Ballast
	variable Abstützung
	Glassauger *(zumietbar)*

vollvariable Abstützung

© Hundrup Arbeitsbühnen-Vermietung GmbH & Co. KG. Elektronische und sonstige Vervielfältigung, auch auszugsweise, nur mit ausdrücklicher schriftlicher Genehmigung der Hundrup Arbeitsbühnen-Vermietung GmbH & Co. KG. Technische Änderungen vorbehalten. Maßgeblich sind die Daten im Betriebshandbuch. Verbindlich für die Tragfähigkeit sind die am Fahrzeug angebrachten Traglastdiagramme.

Anhänger-Kran
Diesel | 1.5 t | 29,80 m

K 21-30RS

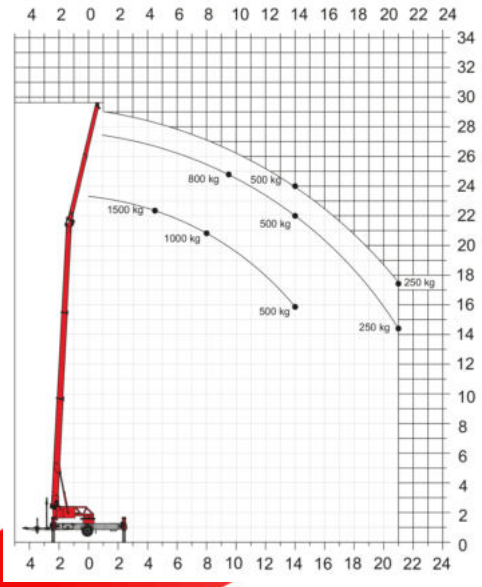

Lastdiagramm Hakenbetrieb

Arbeitsbereich	
Hakenhöhe	29,80 m
Hakenlast	1.5 t
max. seitl. Reichweite	21,00 m
min. Abstützbreite	2,86 m
max. Abstützbreite	5,20 m
Gerätespezifikationen	
Länge	9,24 m
Breite	2,28 m
Höhe	2,59 m
Schwenkbereich	360° *(endlos)*
Eigengewicht	3.5 t
Antrieb	Diesel
Führerschein	BE | 3
Stützlast	150 kg
Extras	Funksteuerung
	Rangierfahrantrieb
	Abstützbreite variabel
Optionales	
Palettengabel *(Zinken verstellbar)*	
Schuttmulde	0,3 m³, 350 kg
Ziegelmax (*für 420 kg)*	1,35 x 0,90 m
Ziegelzange *(für 200 kg)*	24 - 52 cm

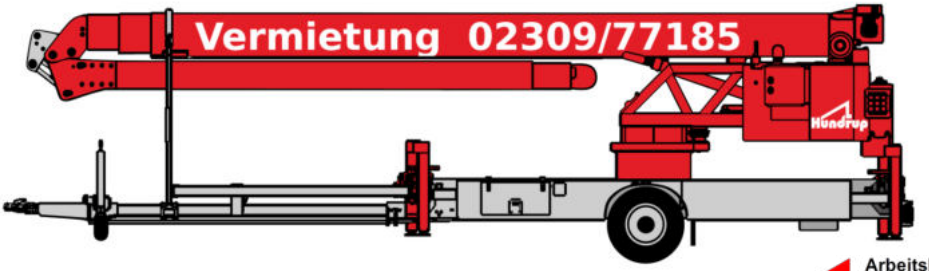

Arbeitsbühnen
Baumaschinen
Krane
Stapler

Hundrup
www.hundrup.de 02309|77185

© Hundrup Arbeitsbühnen-Vermietung GmbH & Co. KG. Elektronische und sonstige Vervielfältigung, auch auszugsweise, nur mit ausdrücklicher schriftlicher Genehmigung der Hundrup Arbeitsbühnen-Vermietung GmbH & Co. KG. Technische Änderungen vorbehalten. Maßgeblich sind die Daten im Betriebshandbuch. Verbindlich für die Tragfähigkeit sind die am Fahrzeug angebrachten Traglastdiagramme.

LKW-Kran
Diesel | 7.5 t | 35 m

K 700 RSX

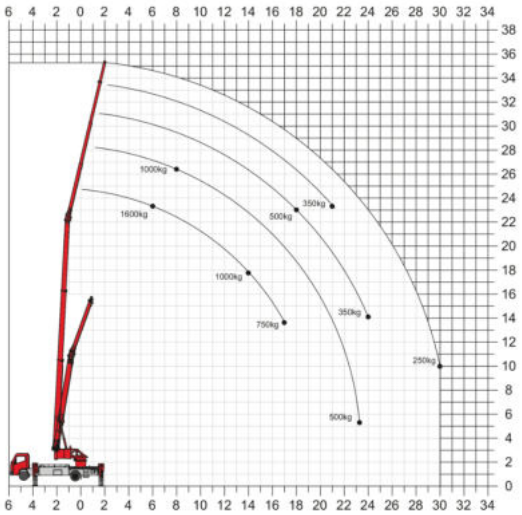

Lastdiagramm Hakenbetrieb

Arbeitsbereich	
Hakenhöhe	34,50 m
Hakenlast	1.600 kg
max. seitl. Reichweite	30,00 m
Abstützbreite *(schmal, inkl. Platten)*	3,55 m
Abstützbreite *(einseitig, inkl. Platten)*	4,63 m
Abstützbreite *(weit, inkl. Platten)*	5,71 m
Geräteabmessungen	
Länge	8,95 m
Breite	2,55 m
Höhe	3,44 m
Schwenkbereich	360 °
Eigengewicht	7.49 t
Antrieb	Diesel
Führerschein	C1/3
Extras	Fernsteuerung
Optionales	
Arbeitskorb *(drehbar, für 200 kg)*	110 x 63 cm
Palettengabel *(Zinken verstellbar)*	
Schuttmulde	0,3 m³, 350 kg
Ziegelmax (*für 420 kg)*	1,35 x 0,90 m
Ziegelzange *(2-reihig, für 420 kg)*	68 - 98 cm

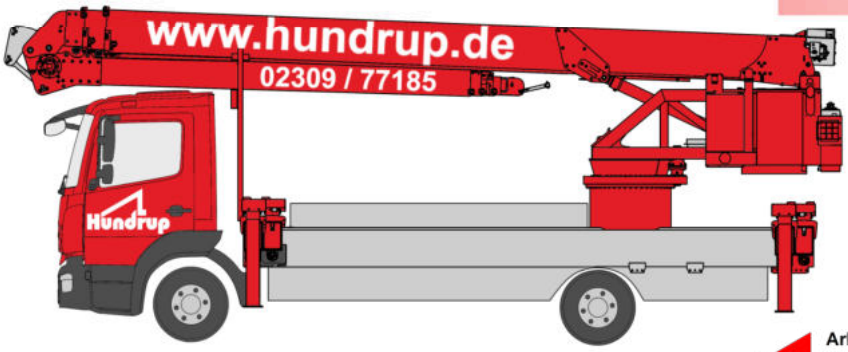

© Hundrup Arbeitsbühnen-Vermietung GmbH & Co. KG. Elektronische und sonstige Vervielfältigung, auch auszugsweise, nur mit ausdrücklicher schriftlicher Genehmigung der Hundrup Arbeitsbühnen-Vermietung GmbH & Co. KG. Technische Änderungen vorbehalten. Maßgeblich sind die Daten im Betriebshandbuch. Verbindlich für die Tragfähigkeit sind die am Fahrzeug angebrachten Traglastdiagramme.

Ketten-Kran
Diesel/Elektro | 0.98 t | 52,00 m
XTJ 52+

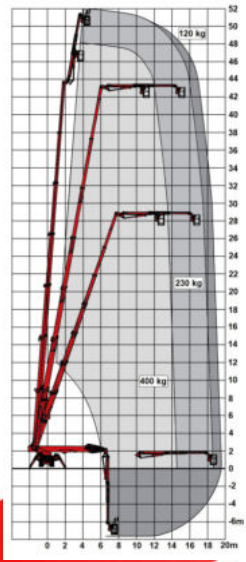

Arbeitsdiagramm

Arbeitsbereich	
Arbeitshöhe	52,00 m
Plattformhöhe	50,00 m
max. seitl. Reichweite	19,50 m
Plattformgröße *(L x B)*	2,40 x 0,70 m
Plattformschwenkbereich	90° + 80°
Tragfähigkeit *Korb*	400 kg
Tragfähigkeit *Winde*	980 kg
Schwenkbereich	660°
Abstützmaße *min.*	7,19 x 4,13 m
Abstützmaße *max.*	6,46 x 5,17 m
Abstützneigung *max.*	9°
Gerät	
Länge	8,90 m
Breite *min./max.*	1,50 | 1,90 m
Höhe *(ohne Korb)*	2,54 m
Eigengewicht	14.99 t
Antrieb	Elektro (230V/380V) | Diesel
Kette	Gummikette
Extras	
	Winde
	teleskopierbarer Korbarm

© Hundrup Arbeitsbühnen-Vermietung GmbH & Co. KG. Elektronische und sonstige Vervielfältigung, auch auszugsweise, nur mit ausdrücklicher schriftlicher Genehmigung der Hundrup Arbeitsbühnen-Vermietung GmbH & Co. KG. Technische Änderungen vorbehalten. Maßgeblich sind die Daten im Betriebshandbuch. Verbindlich für die Tragfähigkeit sind die am Fahrzeug angebrachten Traglastdiagramme.

Starre | Drehbare Teleskopstapler

2.6 t - 6.0 t

Arbeitsbühnen
Baumaschinen
Krane
Stapler

Hundrup

www.hundrup.de 02309 | 77185

Teleskopstapler - starr
Diesel | 2.6 t | 5,60 m

HTL 2606

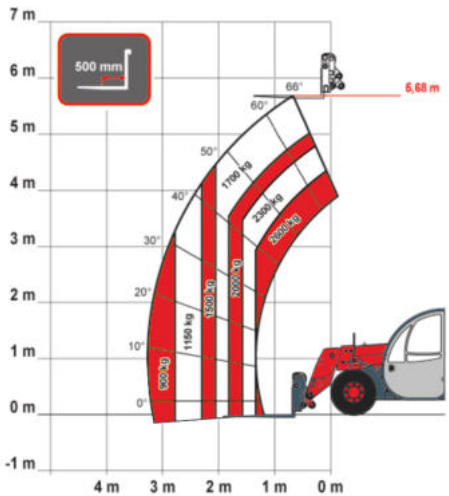

Hublastdiagramm

Arbeitsbereich	
Hubhöhe	5,68 m
Hubkraft	2.6 t
Reichweite	3,20 m
Wenderadius (innen)	1,46 m
Wenderadius (außen)	3,56 m
Länge Gabelzinken	1,20 m
max. Stellweite Gabelzinken	1,15 m
Höhe Drehpunkt	1,40 m
Gerät	
Länge *(mit Gabelzinken)*	5,32 m
Länge *(ohne Anbaugerät)*	4,35 m
Breite *(ohne Spiegel)*	1,85 m
Höhe *(mit/ohne Rundumleuchte)*	2,13 | 1,99 m
Leergewicht	5.1 t
Antrieb	Diesel
Lenkung	4-Rad-Lenkung, Hundegang
Höchstgeschwindigkeit	20 km/h
Extras	
	Zugmaul
	Rundumleuchte abnehmbar
Optionales Zubehör	
Gabelverlängerung	2,00 m
Schaufel ohne Zähne *(B = 1,90 m)*	0,8 m³
Lasthaken *(zum Aufschieben)*	4.5 t
Kranarm *(zum Aufschieben)*	4.5 t

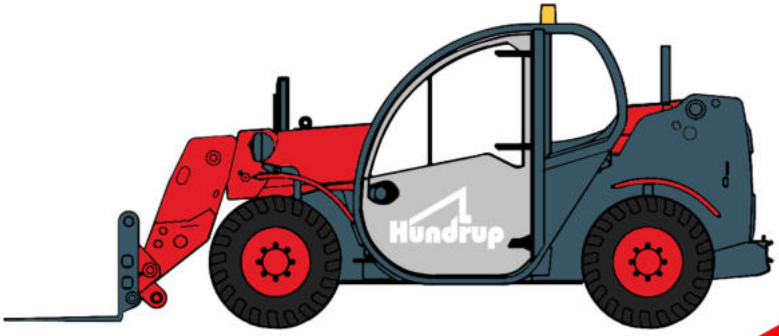

© Hundrup Arbeitsbühnen-Vermietung GmbH & Co. KG. Elektronische und sonstige Vervielfältigung, auch auszugsweise, nur mit ausdrücklicher schriftlicher Genehmigung der Hundrup Arbeitsbühnen-Vermietung GmbH & Co. KG. Technische Änderungen vorbehalten. Maßgeblich sind die Daten im Betriebshandbuch. Verbindlich für die Tragfähigkeit sind die am Fahrzeug angebrachten Traglastdiagramme.

Teleskopstapler - starr
Diesel-Allrad | 4 t | 17,50 m

HTL 4018

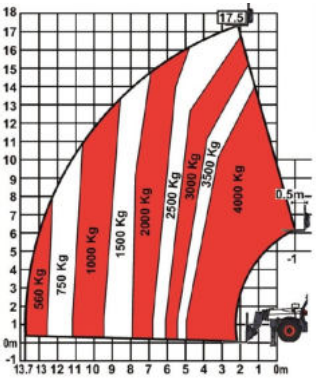

Hublastdiagramm mit Abstützung

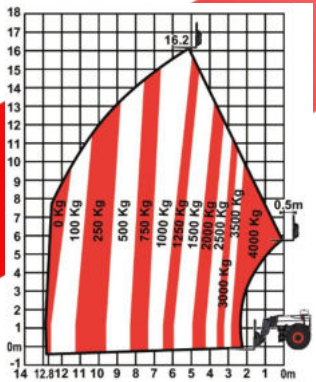

Hublastdiagramm ohne Abstützung

Arbeitsbereich	
Hubhöhe	17,50 m
Hubkraft	4.0 t
Reichweite	13,70 m
Abstützbreite	3,00 m
Wenderadius (innen)	1,76 m
Wenderadius (außen)	3,78 m
Wenderadius (Spitze)	5,82 m
Länge Gabelzinken	1,20 m
max. Stellweite Gabelzinken	1,00 m
Anstellwinkel Gabeln (oben/unten)	16° | 109°
Höhe Drehpunkt	1,80 m
Gerät	
Länge	7,70 m
Breite	2,40 m
Höhe	2,55 m
Leergewicht	10.79 t
Antrieb	Diesel-Allrad
Lenkung	4-Rad-Lenkung
Höchstgeschwindigkeit	20 km/h
Extras	
	Zugmaul
Optionales Zubehör	
Gabelverlängerung	2,00 m
Schaufel *(LxBxH)*	2,40 x 0,80 x 0,85 m
Lasthaken	4.0 t
Kranarm	5.5 t

© Hundrup Arbeitsbühnen-Vermietung GmbH & Co. KG. Elektronische und sonstige Vervielfältigung, auch auszugsweise, nur mit ausdrücklicher schriftlicher Genehmigung der Hundrup Arbeitsbühnen-Vermietung GmbH & Co. KG. Technische Änderungen vorbehalten. Maßgeblich sind die Daten im Betriebshandbuch. Verbindlich für die Tragfähigkeit sind die am Fahrzeug angebrachten Traglastdiagramme.

Teleskopstapler - starr
Diesel-Allrad | 4.5 t | 18,80 m

HTL 4519P

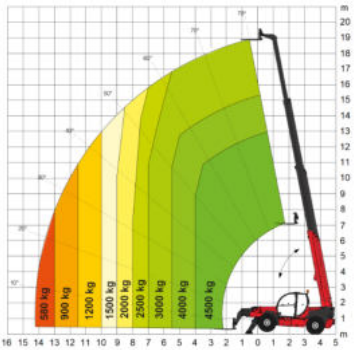

Hublastdiagramm mit Abstützung

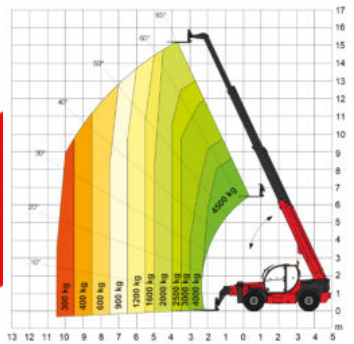

Hublastdiagramm ohne Abstützung

Arbeitsbereich	
Hubhöhe	18,80 m
Hubkraft	4.5 t
Reichweite	14,10 m
Abstützbreite	2,77 m
Wenderadius *(innen)*	2,36 m
Wenderadius *(Spitze Gabelzinken)*	9,80 m
Länge Gabelzinken	1,20 m
Gerät	
Länge	7,68 m
Breite	2,55 m
Höhe	2,65 m
Leergewicht	14.1 t
Antrieb	Diesel-Allrad
Lenkung	4-Rad-Lenkung
Höchstgeschwindigkeit	20 km/h
Extras	
	Zugmaul
Optionales Zubehör	
Gabelverlängerung	2,00 m
Schaufel *(LxBxH)*	2,44 x 0,78 x 0,92 m
Lasthaken	4.5 t
Kranarm	4.5 t
Winde	4.5 t

© Hundrup Arbeitsbühnen-Vermietung GmbH & Co. KG. Elektronische und sonstige Vervielfältigung, auch auszugsweise, nur mit ausdrücklicher schriftlicher Genehmigung der Hundrup Arbeitsbühnen-Vermietung GmbH & Co. KG. Technische Änderungen vorbehalten. Maßgeblich sind die Daten im Betriebshandbuch. Verbindlich für die Tragfähigkeit sind die am Fahrzeug angebrachten Traglastdiagramme.

Teleskopstapler - starr
Diesel-Allrad | 5.5 t | 14,80 m

HTL 5515P

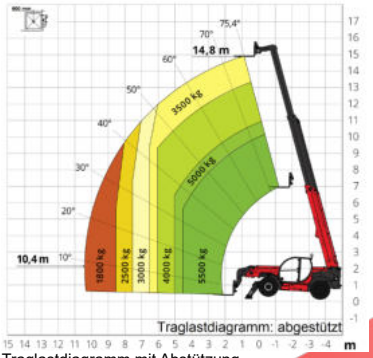

Traglastdiagramm mit Abstützung

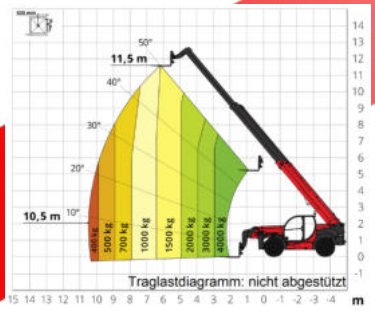

Traglastdiagramm ohne Abstützung

Arbeitsbereich	
Hubhöhe	14,80 m
Hubkraft	5.5 t
Reichweite	10,40 m
Abstützbreite	3,20 m
Wenderadius *(innen)*	4,10 m
Wenderadius *(Spitze Gabelzinken)*	5,61 m
Länge Gabelzinken	1,25 m
max. Stellweite Gabelzinken	1,14 m
Höhe Drehpunkt	1,90 m
Gerät	
Länge *(inkl. Gabeln)*	7,65 m
Breite	2,53 m
Höhe *(ohne Arbeitsscheinwerfer)*	2,51
Leergewicht	13.7 t
Antrieb	Diesel-Allrad
Lenkung	4-Rad-Lenkung
Höchstgeschwindigkeit	20 km/h
Extras	
	Zugmaul
	Frontkamera Hubarmseite
Optionales Zubehör	
Gabelverlängerung	2,00 m
Schaufel *(LxBxH)*	2,44 x 0,78 x 0,92 m
Lasthaken	5 t/ 6 t
Kranarm	4.5 t
Winde	5 t

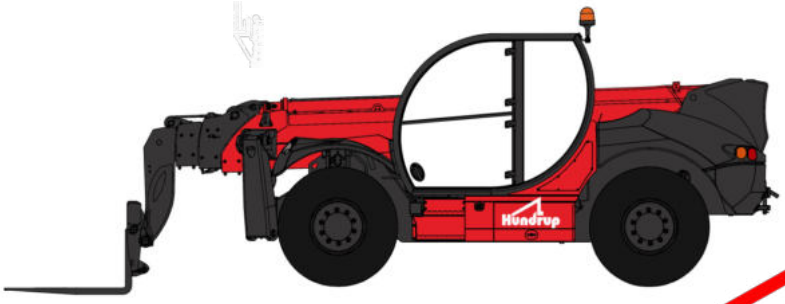

© Hundrup Arbeitsbühnen-Vermietung GmbH & Co. KG. Elektronische und sonstige Vervielfältigung, auch auszugsweise, nur mit ausdrücklicher schriftlicher Genehmigung der Hundrup Arbeitsbühnen-Vermietung GmbH & Co. KG. Technische Änderungen vorbehalten. Maßgeblich sind die Daten im Betriebshandbuch. Verbindlich für die Tragfähigkeit sind die am Fahrzeug angebrachten Traglastdiagramme.

Teleskopstapler - starr
Diesel-Allrad | 5.5 t | 18,80 m

HTL 5519

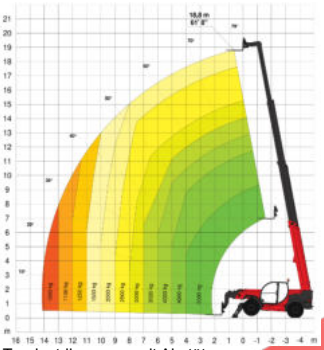

Traglastdiagramm mit Abstützung

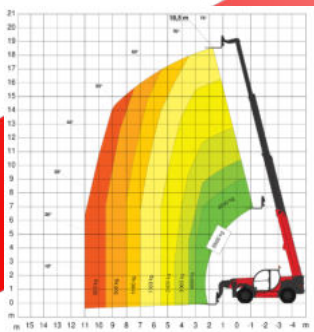

Traglastdiagramm ohne Abstützung

Arbeitsbereich	
Hubhöhe	18,80 m
Hubkraft	5.5 t
Reichweite	14,10 m
Abstützbreite	3,00 m
Wenderadius *(Spitze Gabelzinken)*	5,61 m
Länge Gabelzinken	1,20 m
Gerät	
Länge	7,59 m
Breite	2,53 m
Höhe	2,52
Leergewicht	13.8 t
Antrieb	Diesel-Allrad
Lenkung	4-Rad-Lenkung
Höchstgeschwindigkeit	20 km/h
Extras	
	Zugmaul
Optionales Zubehör	
Gabelverlängerung	2,40 m
Schaufel *(LxBxH)*	2,44 x 0,80 x 0,85 m
Lasthaken	5.5 t
Winde	5 t

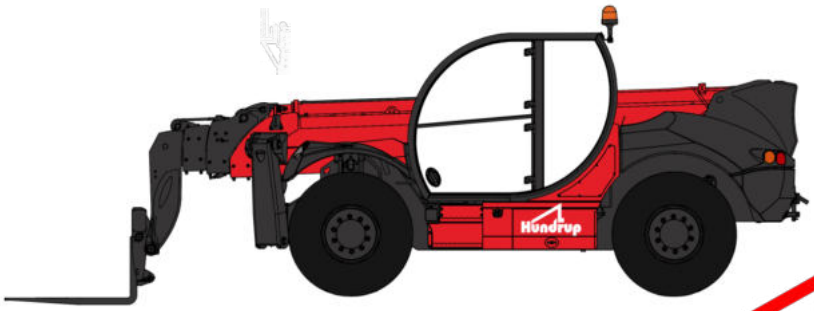

© Hundrup Arbeitsbühnen-Vermietung GmbH & Co. KG. Elektronische und sonstige Vervielfältigung, auch auszugsweise, nur mit ausdrücklicher schriftlicher Genehmigung der Hundrup Arbeitsbühnen-Vermietung GmbH & Co. KG. Technische Änderungen vorbehalten. Maßgeblich sind die Daten im Betriebshandbuch. Verbindlich für die Tragfähigkeit sind die am Fahrzeug angebrachten Traglastdiagramme.

Teleskopstapler - drehbar
Diesel-Allrad | 5 t | 20,80 m

HTLR 5021

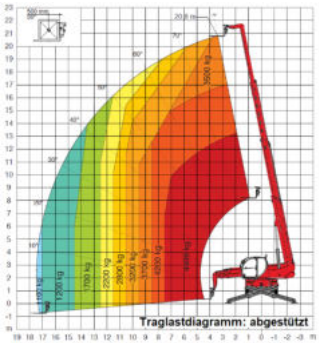

Traglastdiagramm mit Abstützung

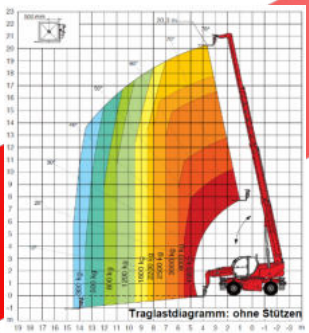

Traglastdiagramm ohne Abstützung

Arbeitsbereich	
Hubhöhe	20,80 m
Hubkraft	5 t
Reichweite	17,40 m
Abstützung *(LxB)*	5,30 x 5,90 m
Schwenkbereich Rotor	360° endlos
Wenderadius *(Spitze Gabelzinken)*	5,77 m
Länge Gabelzinken	1,20 m
max. Stellweite Gabelzinken	1,14 m
Gerät	
Länge	7,90 m
Breite	2,50 m
Höhe *(mit/ohne Arbeitsscheinwerfer)*	3,09 | 3,25 m
Leergewicht	17.83 t
Antrieb	Diesel-Allrad
Lenkung	4-Rad-Lenkung, Hundegang
Höchstgeschwindigkeit	20 km/h
Extras	
	vollvaribale Abstützbreite
	Scherenstützer
	Pendelachsen
Optionales Zubehör	
Arbeitskorb *(drehbar + ausklappbar)*	
Außenmaße *(LxB)*	2,35 (4,50) x 1,24 m
max. Korblast	500 kg
max. Arbeitshöhe	22,70 m
Lasthaken	6 t
Winde	3.5 t | 5 t

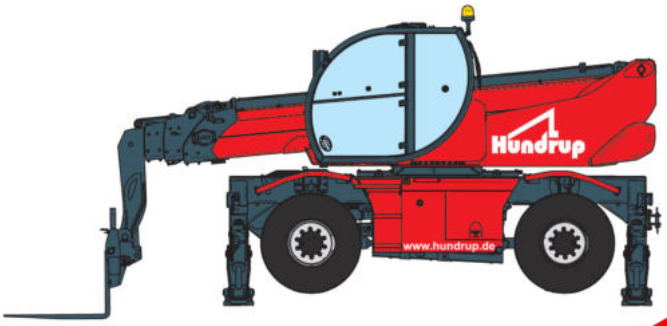

© Hundrup Arbeitsbühnen-Vermietung GmbH & Co. KG. Elektronische und sonstige Vervielfältigung, auch auszugsweise, nur mit ausdrücklicher schriftlicher Genehmigung der Hundrup Arbeitsbühnen-Vermietung GmbH & Co. KG. Technische Änderungen vorbehalten. Maßgeblich sind die Daten im Betriebshandbuch. Verbindlich für die Tragfähigkeit sind die am Fahrzeug angebrachten Traglastdiagramme.

Teleskopstapler - drehbar
Diesel-Allrad | 5 t | 20,50 m
HTLR 5021K

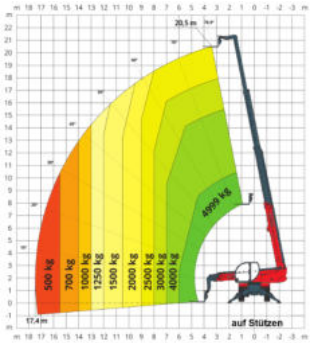

Traglastdiagramm mit Abstützung

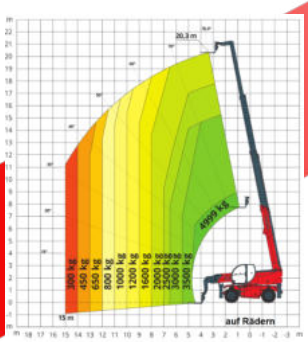

Traglastdiagramm ohne Abstützung

Arbeitsbereich	
Hubhöhe	20,50 m
Hubkraft	4.999 kg
Reichweite	17,40 m
Abstützung *(LxB)*	5,20 x 4,52 m
Schwenkbereich Rotor	360° endlos
Wenderadius *(Spitze Gabelzinken)*	5,78 m
Länge Gabelzinken	1,20 m
max. Stellweite Gabelzinken	1,14 m
Gerät	
Länge *(ohne/mit Gabelzinken)*	6,60 | 7,77 m
Breite	2,55 m
Höhe *(mit/ohne Arbeitsscheinwerfer)*	3,07 | 3,28 m
Leergewicht	15.9 t
Antrieb	Diesel-Allrad
Lenkung	4-Rad-Lenkung, Hundegang
Höchstgeschwindigkeit	20 km/h
Extras	
	Klappstützen
	Pendelachsen
Optionales Zubehör	
Arbeitskorb *(drehbar + ausklappbar)*	
Außenmaße *(LxB)*	2,35 (4,50) x 1,24 m
max. Korblast	500 kg
max. Arbeitshöhe	22,70 m
Lasthaken	5 t | 6 t
Winde	5 t

© Hundrup Arbeitsbühnen-Vermietung GmbH & Co. KG. Elektronische und sonstige Vervielfältigung, auch auszugsweise, nur mit ausdrücklicher schriftlicher Genehmigung der Hundrup Arbeitsbühnen-Vermietung GmbH & Co. KG. Technische Änderungen vorbehalten. Maßgeblich sind die Daten im Betriebshandbuch. Verbindlich für die Tragfähigkeit sind die am Fahrzeug angebrachten Traglastdiagramme.

Teleskopstapler - drehbar
Diesel-Allrad | 6 t | 20,80 m

HTLR 6021

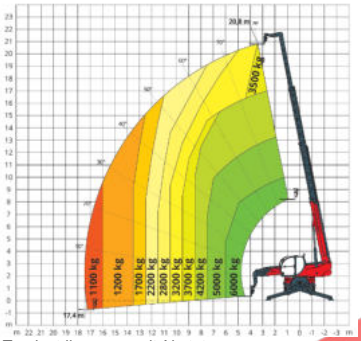

Traglastdiagramm mit Abstützung

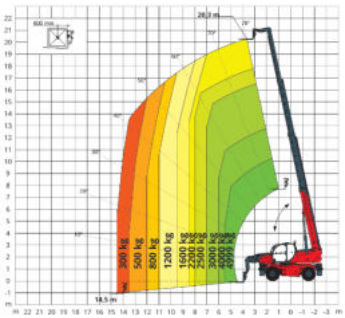

Traglastdiagramm ohne Abstützung

Arbeitsbereich	
Hubhöhe	20,80 m
Hubkraft	6 t
Reichweite	17,40 m
Abstützung *(LxB)*	5,20 x 5,92 m
Schwenkbereich Rotor	360° endlos
Wenderadius *(Spitze Gabelzinken)*	5,90 m
Länge Gabelzinken	1,20 m
max. Stellweite Gabelzinken	1,07 m
Gerät	
Länge	8,20 m
Breite	2,53 m
Höhe *(mit/ohne Arbeitsscheinwerfer)*	3,12 | 3,16 m
Leergewicht	17.83 t
Antrieb	Diesel-Allrad
Lenkung	4-Rad-Lenkung, Hundegang
Höchstgeschwindigkeit	20 km/h
Extras	
	Vollvariable Abstützbreite
	Scherenstützen
	Pendelachsen
Optionales Zubehör	
Arbeitskorb *(drehbar + ausklappbar)*	
Außenmaße *(LxB)*	2,35 (4,50) x 1,24 m
max. Korblast	500 kg
max. Arbeitshöhe	22,70 m
Lasthaken	6 t
Winde	3.5 t | 5 t

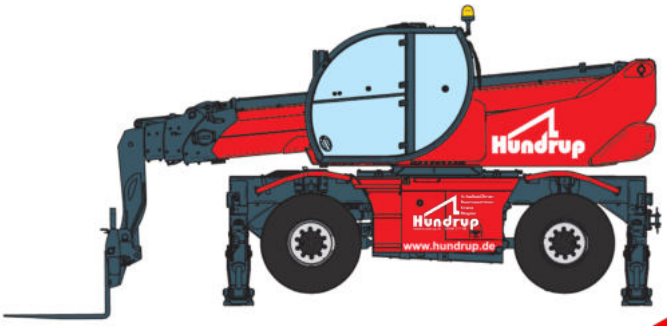

© Hundrup Arbeitsbühnen-Vermietung GmbH & Co. KG. Elektronische und sonstige Vervielfältigung, auch auszugsweise, nur mit ausdrücklicher schriftlicher Genehmigung der Hundrup Arbeitsbühnen-Vermietung GmbH & Co. KG. Technische Änderungen vorbehalten. Maßgeblich sind die Daten im Betriebshandbuch. Verbindlich für die Tragfähigkeit sind die am Fahrzeug angebrachten Traglastdiagramme.

Teleskopstapler - drehbar
Diesel-Allrad | 6 t | 25,00 m

HTLR 6025

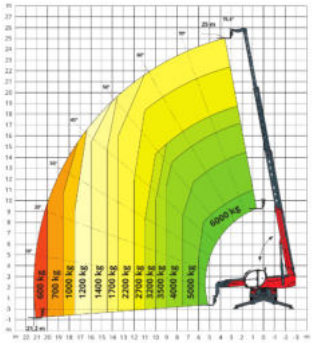

Traglastdiagramm mit Abstützung

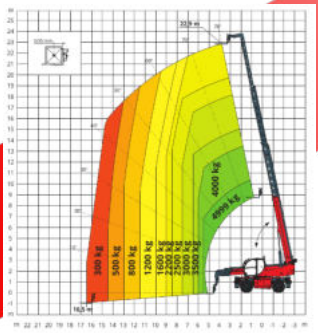

Traglastdiagramm ohne Abstützung

Arbeitsbereich	
Hubhöhe	25,00 m
Hubkraft	6 t
Reichweite	21,20 m
Abstützung *(LxB)*	5,19 x 5,93 m
Schwenkbereich Rotor	360° endlos
Wenderadius *(Spitze Gabelzinken)*	6,43 m
Wenderadius *(Reifen außen)*	4,05 m
Länge Gabelzinken	1,20 m
max. Stellweite Gabelzinken	1,07 m
Gerät	
Länge *(mit Palettengabel)*	8,83 m
Breite	2,53 m
Höhe *(ohne/mit Arbeitsscheinwerfer)*	3,11 | 3,26 m
Leergewicht	18 t
Antrieb	Diesel-Allrad
Lenkung	4-Rad-Lenkung, Hundegang
Höchstgeschwindigkeit	20 km/h
Extras	
	vollvariable Abstützbreite
	Scherenstützen
	Pendelachsen
Optionales Zubehör	
Arbeitskorb *(drehbar + ausklappbar)*	
Außenmaße *(LxB)*	2,35 (4,50) x 1,24 m
max. Korblast	500 kg
max. Arbeitshöhe	22,70 m
Lasthaken	5 t | 6 t
Winde	5 t

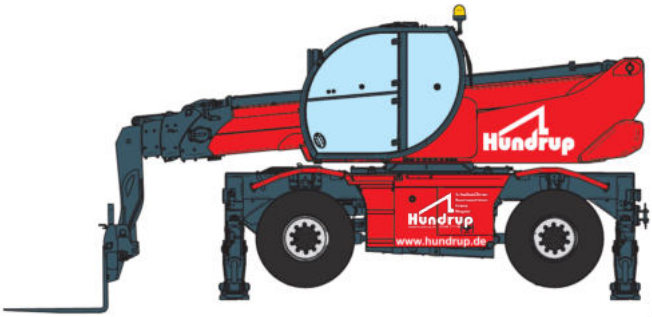

© Hundrup Arbeitsbühnen-Vermietung GmbH & Co. KG. Elektronische und sonstige Vervielfältigung, auch auszugsweise, nur mit ausdrücklicher schriftlicher Genehmigung der Hundrup Arbeitsbühnen-Vermietung GmbH & Co. KG. Technische Änderungen vorbehalten. Maßgeblich sind die Daten im Betriebshandbuch. Verbindlich für die Tragfähigkeit sind die am Fahrzeug angebrachten Traglastdiagramme.

Teleskopstapler - drehbar
Diesel-Allrad | 6 t | 25,80 m

HTLR 6026

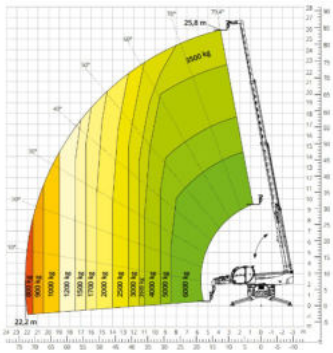

Traglastdiagramm mit Abstützung

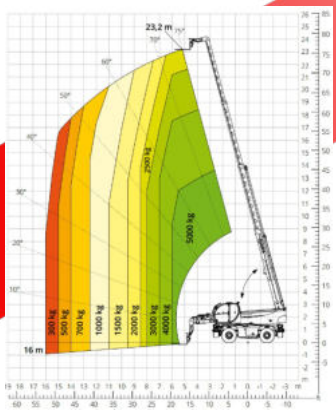

Traglastdiagramm ohne Abstützung

Arbeitsbereich	
Hubhöhe	25,80 m
Hubkraft	6 t
Reichweite	22,20 m
Abstützung *(LxB)*	5,45 x 5,87 m
Schwenkbereich Rotor	360° endlos
Wenderadius *(Spitze Gabelzinken)*	6,67 m
Wenderadius *(Reifen außen)*	4,49 m
Länge Gabelzinken	1,20 m
max. Stellweite Gabelzinken	1,04 m
Gerät	
Länge *(mit Palettengabel)*	9,05 m
Breite	2,53 m
Höhe *(ohne Arbeitsscheinwerfer)*	3,12 m
Leergewicht	19.6 t
Antrieb	Diesel-Allrad
Lenkung	4-Rad-Lenkung, Hundegang
Höchstgeschwindigkeit	40 km/h
Extras	
	vollvariable Abstützbreite
	Scherenstützen
	Pendelachsen
Optionales Zubehör	
Arbeitskorb *(drehbar + ausklappbar)*	
Außenmaße *(LxB)*	2,35 (4,50) x 1,24 m
max. Korblast	500 kg
max. Arbeitshöhe	27,80 m
Lasthaken	5 t | 6 t
Winde	5 t | 6 t

© Hundrup Arbeitsbühnen-Vermietung GmbH & Co. KG. Elektronische und sonstige Vervielfältigung, auch auszugsweise, nur mit ausdrücklicher schriftlicher Genehmigung der Hundrup Arbeitsbühnen-Vermietung GmbH & Co. KG. Technische Änderungen vorbehalten. Maßgeblich sind die Daten im Betriebshandbuch. Verbindlich für die Tragfähigkeit sind die am Fahrzeug angebrachten Traglastdiagramme.

Gabelstapler

1.8 t - 5.0 t

Arbeitsbühnen
Baumaschinen
Kräne
Stapler

Hundrup

www.hundrup.de 02309|77185

Gabelstapler
Elektro | 1.8 t | 4,80 m

HES 1848

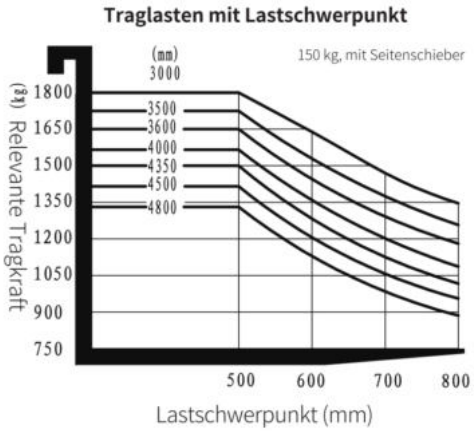

Hublastdiagramm

Arbeitsbereich	
Hubhöhe	4,80 m
Tragfähigkeit	1.8 t
Länge Gabelzinken	1,15 m
Freihub	0,12 m
Gerät	
Länge *(mit Gabelzinken)*	3,20 m
Breite	1,08 m
Höhe	2,17 m
Hubgerüst	Triplex
Eigengewicht	3.28 t
Antrieb	Elektro
Extras	
	integriertes 230 V Ladegerät
	hydraulischer Seitenschieber
	manuell verstellbare Stellweite
	Rückfahrwarner m. blauem Warnlicht
	Beleuchtung gem. StVO, Arbeitsscheinwerfer

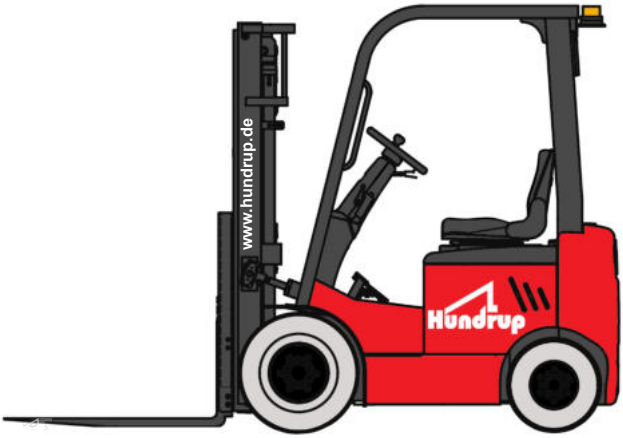

© Hundrup Arbeitsbühnen-Vermietung GmbH & Co. KG. Elektronische und sonstige Vervielfältigung, auch auszugsweise, nur mit ausdrücklicher schriftlicher Genehmigung der Hundrup Arbeitsbühnen-Vermietung GmbH & Co. KG. Technische Änderungen vorbehalten. Maßgeblich sind die Daten im Betriebshandbuch. Verbindlich für die Tragfähigkeit sind die am Fahrzeug angebrachten Traglastdiagramme.

Gabelstapler
Elektro | 3 t | 4,80 m

HES 3048

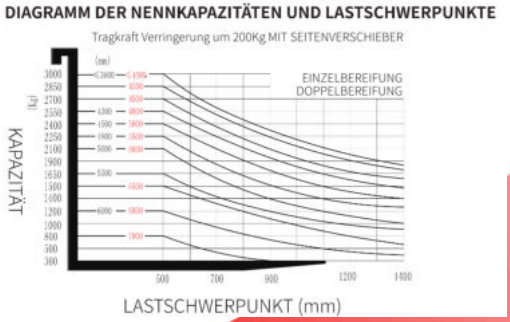

Hublastdiagramm

Arbeitsbereich	
Hubhöhe	4,80 m
Tragfähigkeit	3.0 t
Länge Gabelzinken	1,20 m
Stellweite Gabelzinken	0,83 m
Freihub	0,91 m
Gerät	
Länge *(mit Gabelzinken)*	3,95 m
Breite	1,23 m
Höhe	2,21 m
Hubgerüst	Triplex
Eigengewicht	4.58 t
Antrieb	Elektro

Extras

16 A/380 V Ladegerät
hydraulischer Seitenschieber
manuell verstellbare Stellweite
Rückfahrwarner m. blauem Warnlicht
Beleuchtung gem. StVO, Arbeitsscheinwerfer

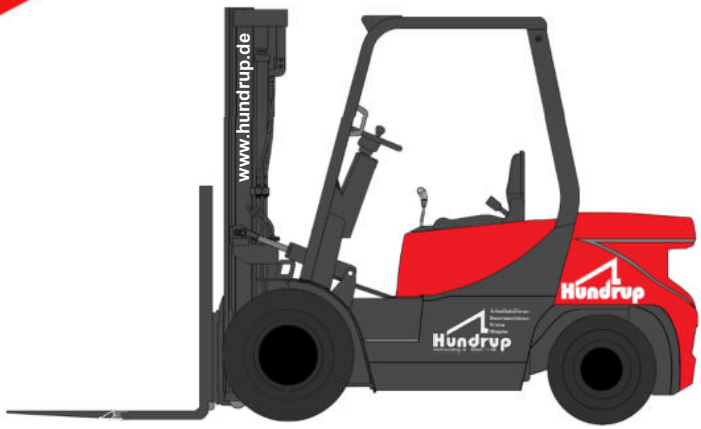

© Hundrup Arbeitsbühnen-Vermietung GmbH & Co. KG. Elektronische und sonstige Vervielfältigung, auch auszugsweise, nur mit ausdrücklicher schriftlicher Genehmigung der Hundrup Arbeitsbühnen-Vermietung GmbH & Co. KG. Technische Änderungen vorbehalten. Maßgeblich sind die Daten im Betriebshandbuch. Verbindlich für die Tragfähigkeit sind die am Fahrzeug angebrachten Traglastdiagramme.

Gabelstapler
Elektro | 3 t | 4,80 m

HES 3048N

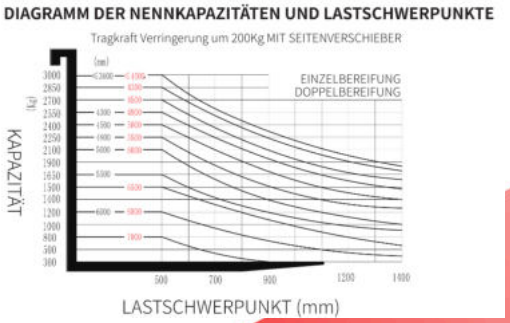

Hublastdiagramm

Arbeitsbereich	
Hubhöhe	4,80 m
Tragfähigkeit	3.0 t
Länge Gabelzinken	1,15 m
Stellweite Gabelzinken	0,83 m
Freihub	1,09 m
Gerät	
Länge *(mit Gabelzinken)*	3,75 m
Breite	1,22 m
Höhe	2,24 m
Hubgerüst	Triplex
Eigengewicht	4.75 t
Antrieb	Elektro
Extras	
	16 A/380 V Ladegerät
	hydraulischer Seitenschieber
	manuell verstellbare Stellweite
	Rückfahrwarner m. blauem Warnlicht
	Beleuchtung gem. StVO, Arbeitsscheinwerfer
	Vollkabine inkl. Heizung und Lüfter

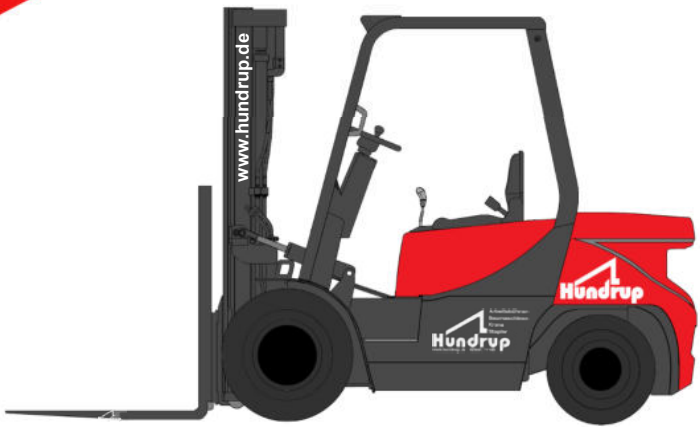

© Hundrup Arbeitsbühnen-Vermietung GmbH & Co. KG. Elektronische und sonstige Vervielfältigung, auch auszugsweise, nur mit ausdrücklicher schriftlicher Genehmigung der Hundrup Arbeitsbühnen-Vermietung GmbH & Co. KG. Technische Änderungen vorbehalten. Maßgeblich sind die Daten im Betriebshandbuch. Verbindlich für die Tragfähigkeit sind die am Fahrzeug angebrachten Traglastdiagramme.

Gabelstapler
Elektro | 3 t | 6,00 m

HES 3060

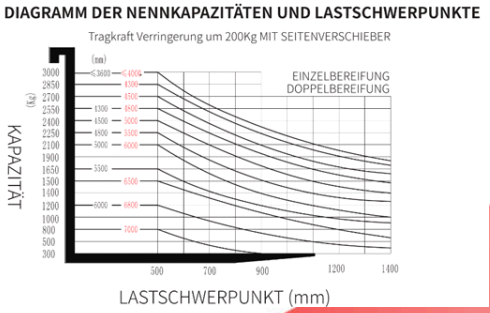

Hublastdiagramm

Arbeitsbereich	
Hubhöhe	6,00 m
Tragfähigkeit	3 t
Stellweite Gabelzinken	0,85 m
Länge Gabelzinken	1,15 m
Freihub	1,70 m
Gerät	
Länge *(mit Gabelzinken)*	3,75 m
Breite	1,24 m
Höhe	2,83 m
Hubgerüst	Triplex
Eigengewicht	4.86 t
Antrieb	Elektro

Extras

16 A/380 V Ladegerät
hydraulischer Seitenschieber
manuell verstellbare Stellweite
Rückfahrwarner m. blauem Warnlicht
Beleuchtung gem. StVO, Arbeitsscheinwerfer

© Hundrup Arbeitsbühnen-Vermietung GmbH & Co. KG. Elektronische und sonstige Vervielfältigung, auch auszugsweise, nur mit ausdrücklicher schriftlicher Genehmigung der Hundrup Arbeitsbühnen-Vermietung GmbH & Co. KG. Technische Änderungen vorbehalten. Maßgeblich sind die Daten im Betriebshandbuch. Verbindlich für die Tragfähigkeit sind die am Fahrzeug angebrachten Traglastdiagramme.

Gabelstapler
Elektro | 3.5 t | 4,80 m

HES 3548

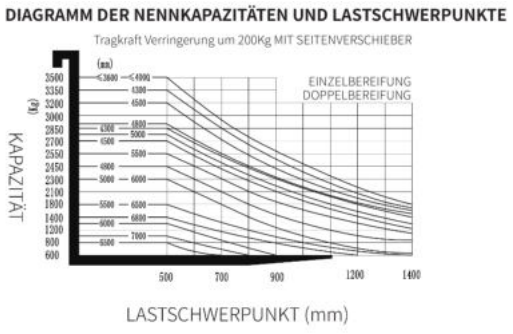

Hublastdiagramm

Arbeitsbereich	
Hubhöhe	4,80 m
Tragfähigkeit	3.5 t
Länge Gabelzinken	1,20 m
Freihub	0,91 m
Gerät	
Länge *(mit Gabelzinken)*	4,05 m
Breite	1,23 m
Höhe	2,28 m
Hubgerüst	Triplex
Eigengewicht	5.12 t
Antrieb	Elektro
Extras	
	16 A/380 V Ladegerät
	hydraulischer Seitenschieber
	manuell verstellbare Stellweite
	Rückfahrwarner m. blauem Warnlicht
	Beleuchtung gem. StVO, Arbeitsscheinwerfer

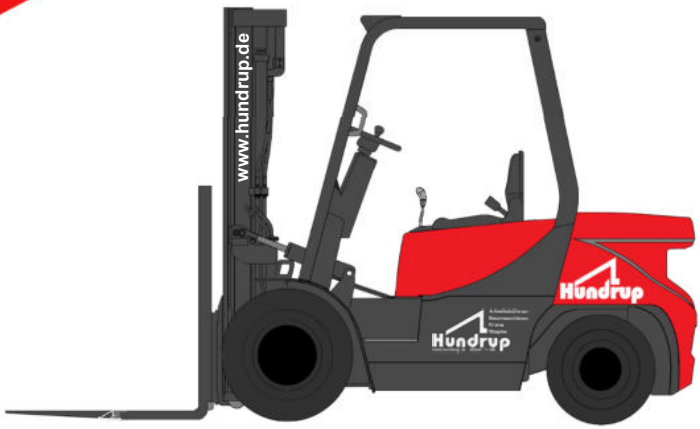

© Hundrup Arbeitsbühnen-Vermietung GmbH & Co. KG. Elektronische und sonstige Vervielfältigung, auch auszugsweise, nur mit ausdrücklicher schriftlicher Genehmigung der Hundrup Arbeitsbühnen-Vermietung GmbH & Co. KG. Technische Änderungen vorbehalten. Maßgeblich sind die Daten im Betriebshandbuch. Verbindlich für die Tragfähigkeit sind die am Fahrzeug angebrachten Traglastdiagramme.

Gabelstapler
Elektro | 5 t | 5,00 m

HES 5050

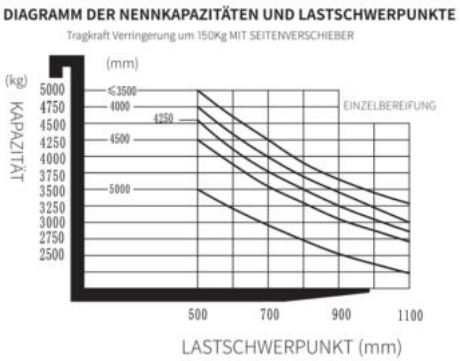

Hublastdiagramm

Arbeitsbereich	
Hubhöhe	5,00 m
Tragfähigkeit *(max.)*	5 t
Tragfähigkeit *(5 m)*	3.5 t
Länge Gabelzinken	1,07 m
Stellweite Gabelzinken	1,10 m
Freihub	1,28 m
Gerät	
Länge *(mit Gabelzinken)*	3,97 m
Breite	1,55 m
Höhe	2,46 m
Hubgerüst	Triplex
Eigengewicht	7 t
Antrieb	Elektro
Extras	
	200 A/80 V Ladegerät
	hydraulischer Seitenschieber
	hydraulische Zinkenverstellung
	Rückfahrwarner m. blauem Warnlicht
	Beleuchtung gem. StVO, Arbeitsscheinwerfer
	Vollkabine inkl. Heizung und Lüfter

© Hundrup Arbeitsbühnen-Vermietung GmbH & Co. KG. Elektronische und sonstige Vervielfältigung, auch auszugsweise, nur mit ausdrücklicher schriftlicher Genehmigung der Hundrup Arbeitsbühnen-Vermietung GmbH & Co. KG. Technische Änderungen vorbehalten. Maßgeblich sind die Daten im Betriebshandbuch. Verbindlich für die Tragfähigkeit sind die am Fahrzeug angebrachten Traglastdiagramme.

Gabelstapler
Treibgas | 3 t | 4,70 m

HGS 3047

Arbeitsbereich	
Hubhöhe	4,70 m
Tragfähigkeit	3.0 t
Länge Gabelzinken	1,20 m
Freihub	0,94 m
Gerät	
Länge *(mit Gabelzinken)*	3,95 m
Breite	1,23 m
Höhe	2,20 m
Hubgerüst	Triplex
Eigengewicht	4.861 t
Antrieb	Treibgas
Extras	
	hydraulischer Seitenschieber
	manuell verstellbare Stellweite
	Rückfahrwarner, Beleuchtung gem. StVO
	Rundumleuchte, Arbeitsscheinwerfer

© Hundrup Arbeitsbühnen-Vermietung GmbH & Co. KG. Elektronische und sonstige Vervielfältigung, auch auszugsweise, nur mit ausdrücklicher schriftlicher Genehmigung der Hundrup Arbeitsbühnen-Vermietung GmbH & Co. KG. Technische Änderungen vorbehalten. Maßgeblich sind die Daten im Betriebshandbuch. Verbindlich für die Tragfähigkeit sind die am Fahrzeug angebrachten Traglastdiagramme.

Gabelstapler
Diesel | 3 t | 4,80 m

HDS 3048

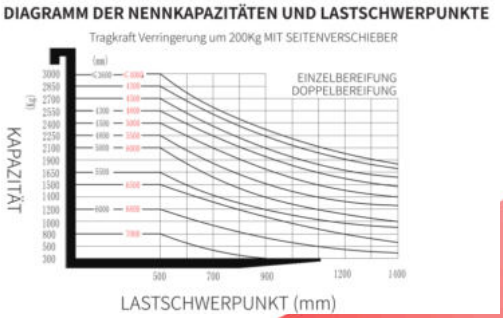

Hublastdiagramm

Arbeitsbereich	
Hubhöhe	4,80 m
Tragfähigkeit	3 t
Länge Gabelzinken	1,20 m
Freihub	0,91 m
Gerät	
Länge *(mit Gabelzinken)*	4,05 m
Breite	1,23 m
Höhe	2,21 m
Hubgerüst	Triplex
Eigengewicht	4.62 t
Antrieb	Diesel
Extras	
	hydraulischer Seitenschieber
	manuell verstellbare Stellweite
	Rückfahrwarner m. blauem Warnlicht
	Beleuchtung gem. StVO, Arbeitsscheinwerfer

© Hundrup Arbeitsbühnen-Vermietung GmbH & Co. KG. Elektronische und sonstige Vervielfältigung, auch auszugsweise, nur mit ausdrücklicher schriftlicher Genehmigung der Hundrup Arbeitsbühnen-Vermietung GmbH & Co. KG. Technische Änderungen vorbehalten. Maßgeblich sind die Daten im Betriebshandbuch. Verbindlich für die Tragfähigkeit sind die am Fahrzeug angebrachten Traglastdiagramme.

Gabelstapler
Diesel | 3.5 t | 4,70 m

HDS 3547

Arbeitsbereich	
Hubhöhe	4,70 m
Tragfähigkeit	3.5 t
Länge Gabelzinken	1,20 m
Freihub	0,15 m
Steigfähigkeit *(beladen)*	54 %
Gerät	
Länge *(mit Gabelzinken)*	4,40 m
Breite	1,62 m
Höhe	2,53 m
Hubgerüst	Triplex
Eigengewicht	6.15 t
Antrieb	Diesel
Geschwindigkeit *(max.)*	23 km/h

Extras

Geländestapler mit Off-Road-Antrieb
hydraulischer Seitenschieber
manuell verstellbare Stellweite
Rückfahrwarner m. blauem Warnlicht
Beleuchtung gem. StVO, Arbeitsscheinwerfer
markierungsfreie Reifen

© Hundrup Arbeitsbühnen-Vermietung GmbH & Co. KG. Elektronische und sonstige Vervielfältigung, auch auszugsweise, nur mit ausdrücklicher schriftlicher Genehmigung der Hundrup Arbeitsbühnen-Vermietung GmbH & Co. KG. Technische Änderungen vorbehalten. Maßgeblich sind die Daten im Betriebshandbuch. Verbindlich für die Tragfähigkeit sind die am Fahrzeug angebrachten Traglastdiagramme.

Baumaschinen

Arbeitsbühnen
Baumaschinen
Krane
Stapler

Hundrup

www.hundrup.de 02305 77 185

Microbagger
1.0 t | Diesel

803

Arbeitsdiagramm

Arbeitsbereich	
Grabtiefe *(A)*	1,76 m
Grabradius *(B)*	3,03 m
Schwenkbereich Auslegerarm	2 x 55 °
Fahrgeschwindigkeit	1,8 km/h
Steigfähigkeit *max.*	58 %
Gerät	
Länge	2,75 m
Breite *(breit | schmal)*	0,86 | 0,73 m
Höhe *(Bügel oben | eingeklappt)*	2,26 | 1,51 m
Motorleistung	9,9 kW
Eigengewicht	1.029 kg
Antrieb	Diesel
Extras	
	Überrollbügel ROPS
	Fahrwerksbreite hdydr. verstellbar
Anbaugeräte	
	40 cm Tieflöffel
	70 cm Grabenlöffel, starr

© Hundrup Arbeitsbühnen-Vermietung GmbH & Co. KG. Elektronische und sonstige Vervielfältigung, auch auszugsweise, nur mit ausdrücklicher schriftlicher Genehmigung der Hundrup Arbeitsbühnen-Vermietung GmbH & Co. KG. Technische Änderungen vorbehalten. Maßgeblich sind die Daten im Betriebshandbuch. Verbindlich für die Tragfähigkeit sind die am Fahrzeug angebrachten Traglastdiagramme.

Minibagger
1.8 t | Diesel

EC18E

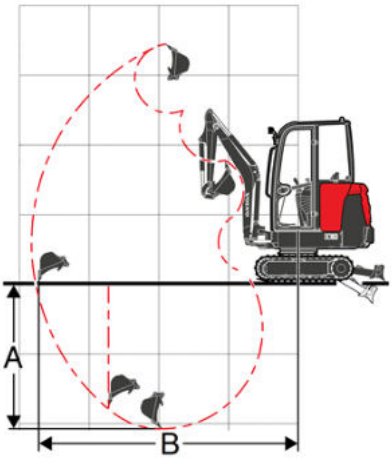

Arbeitsdiagramm

Arbeitsbereich	
Grabtiefe *(A)*	2,23 m
Grabradius *(B)*	3,80 m
Schwenkbereich Auslegerarm *(li|re)*	75 ° | 55 °
Fahrgeschwindigkeit	4,6 km/h
Steigfähigkeit *max.*	58 %
Gerät	
Länge	3,55 m
Breite *(breit | schmal)*	1,35 | 1,00 m
Höhe	2,33 m
Motorleistung	12 kW
Eigengewicht	1.81 t
Antrieb	Diesel
Extras	
	Vollkabine, Heizung
	Arbeitsscheinwerfer
	Fahrwerksbreite hdydr. verstellbar
Anbaugeräte	
	Tieflöffel 30 | 40 | 50 | 60 cm
	85 cm Grabenlöffel
	100 cm Grabenlöffel
	Hydraulikhammer

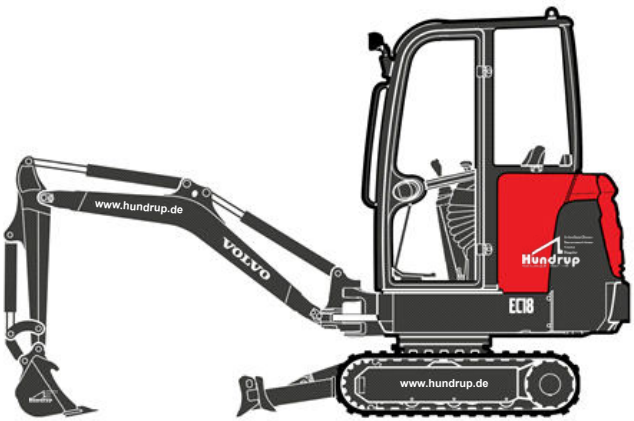

© Hundrup Arbeitsbühnen-Vermietung GmbH & Co. KG. Elektronische und sonstige Vervielfältigung, auch auszugsweise, nur mit ausdrücklicher schriftlicher Genehmigung der Hundrup Arbeitsbühnen-Vermietung GmbH & Co. KG. Technische Änderungen vorbehalten. Maßgeblich sind die Daten im Betriebshandbuch. Verbindlich für die Tragfähigkeit sind die am Fahrzeug angebrachten Traglastdiagramme.

Kompaktbagger

2.8 t | Diesel

EC27D

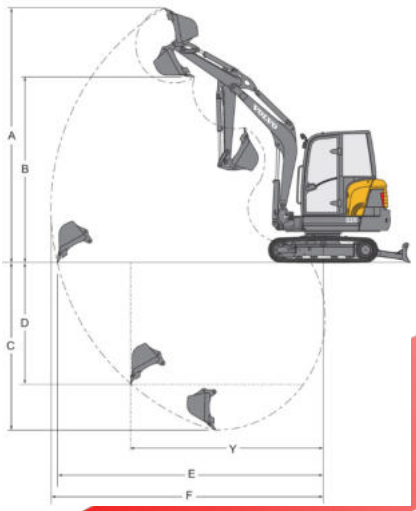

Arbeitsdiagramm

Arbeitsbereich	
Reichweite *(A)*	5,50 m
Ausschütthöhe *(B)*	3,34 m
Grabtiefe *(C)*	2,81 m
Grabradius *(F)*	5,05 m
Länge in Parkstellung *(siehe Foto)*	3,70 m
Schwenkbereich Auslegerarm *(li|re)*	76 ° | 58 °
Fahrgeschwindigkeit	2,6 - 4,9 km/h
Gerät	
Länge	4,41 m
Breite	1,55 m
Höhe	2,53 | 2,71 m
Motorleistung	20,4 kW
Eigengewicht	2.79 t
Antrieb	Diesel
Bodendruck	0,29 kg/cm²
Extras	
	Vollkabine, Heizung
Anbaugeräte	
	Tieflöffel 40 | 60 | 70 cm
	130 cm Grabenraumlöffel, starr
	130 cm Grabenraumlöffel, schwenkbar
	Felsmeißel

© Hundrup Arbeitsbühnen-Vermietung GmbH & Co. KG. Elektronische und sonstige Vervielfältigung, auch auszugsweise, nur mit ausdrücklicher schriftlicher Genehmigung der Hundrup Arbeitsbühnen-Vermietung GmbH & Co. KG. Technische Änderungen vorbehalten. Maßgeblich sind die Daten im Betriebshandbuch. Verbindlich für die Tragfähigkeit sind die am Fahrzeug angebrachten Traglastdiagramme.

Kompaktbagger

3.5 t | Diesel

EC35D

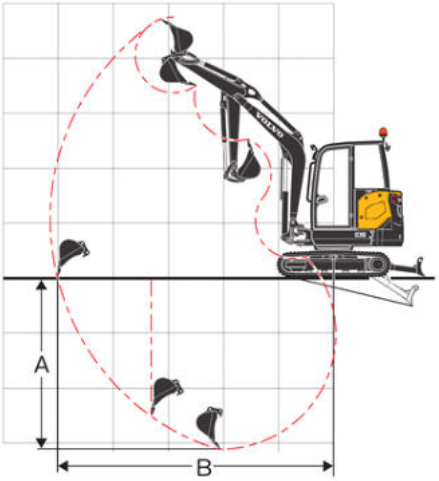

Arbeitsdiagramm

Arbeitsbereich	
Grabtiefe *(A)*	3,13 m
Grabradius *(B)*	5,05 m
Schwenkbereich Auslegerarm *(li|re)*	76 ° | 56 °
Fahrgeschwindigkeit	4,5 km/h
Steigfähigkeit *max.*	36 %
Gerät	
Länge	4,62 m
Breite	1,78 m
Höhe	2,48 m
Motorleistung	18,5 kW
Eigengewicht	3.53 t
Antrieb	Diesel
Extras	
	Vollkabine, Heizung
Anbaugeräte	
	Tieflöffel 30 | 40 | 50 | 60 | 70 cm
	130 |150 cm Grabenlöffel, starr
	120 |130 cm Grabenlöffel, schwenkbar
	40 | 50 | 60 cm Schalengreifer
	Hydraulikhammer

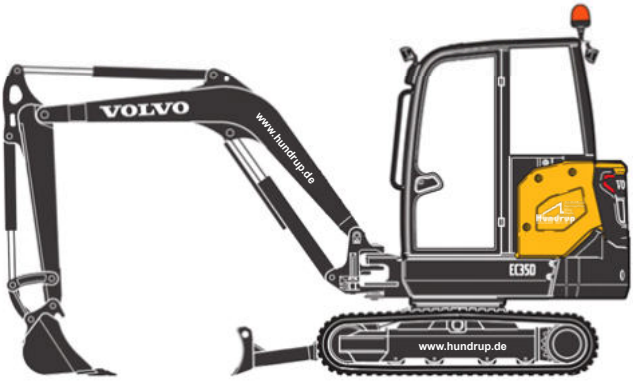

© Hundrup Arbeitsbühnen-Vermietung GmbH & Co. KG. Elektronische und sonstige Vervielfältigung, auch auszugsweise, nur mit ausdrücklicher schriftlicher Genehmigung der Hundrup Arbeitsbühnen-Vermietung GmbH & Co. KG. Technische Änderungen vorbehalten. Maßgeblich sind die Daten im Betriebshandbuch. Verbindlich für die Tragfähigkeit sind die am Fahrzeug angebrachten Traglastdiagramme.

Kompaktbagger

4.0 t | Diesel

ECR40D

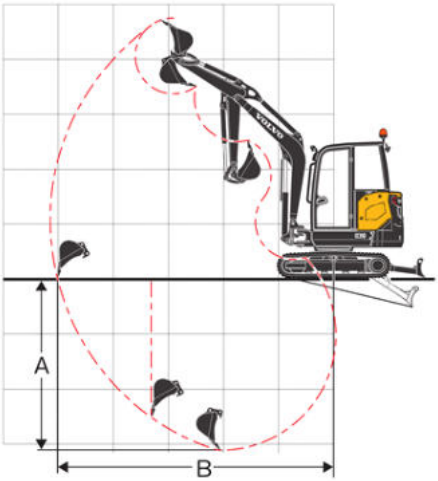

Arbeitsdiagramm

Arbeitsbereich	
Grabtiefe *(A)*	3,13 m
Grabradius *(B)*	5,41 m
Schwenkbereich Auslegerarm *(li|re)*	76 ° | 56 °
Fahrgeschwindigkeit	4,5 km/h
Steigfähigkeit *max.*	36 % | 20°
Gerät	
Länge	4,78 m
Breite	1,78 m
Höhe	2,48 m
Motorleistung	18,5 kW
Eigengewicht	3.88 t
Antrieb	Diesel
Extras	
	Vollkabine, Heizung
Anbaugeräte	
	Tieflöffel 30 | 40 | 50 | 60 | 70 cm
	130 |150 cm Grabenlöffel, starr
	120 |130 cm Grabenlöffel, schwenkbar
	40 | 50 | 60 cm Schalengreifer
	Hydraulikhammer

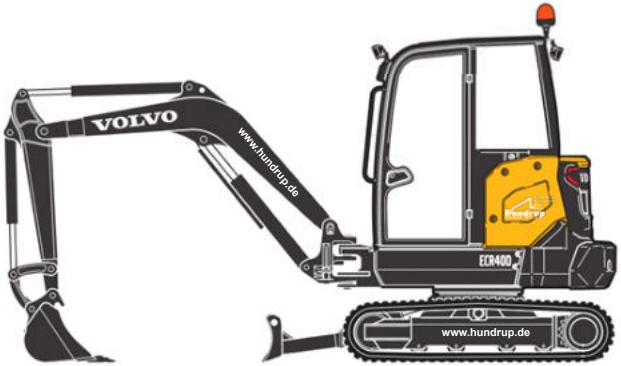

© Hundrup Arbeitsbühnen-Vermietung GmbH & Co. KG. Elektronische und sonstige Vervielfältigung, auch auszugsweise, nur mit ausdrücklicher schriftlicher Genehmigung der Hundrup Arbeitsbühnen-Vermietung GmbH & Co. KG. Technische Änderungen vorbehalten. Maßgeblich sind die Daten im Betriebshandbuch. Verbindlich für die Tragfähigkeit sind die am Fahrzeug angebrachten Traglastdiagramme.

Kompaktbagger
6.0 t | Diesel

EC60E

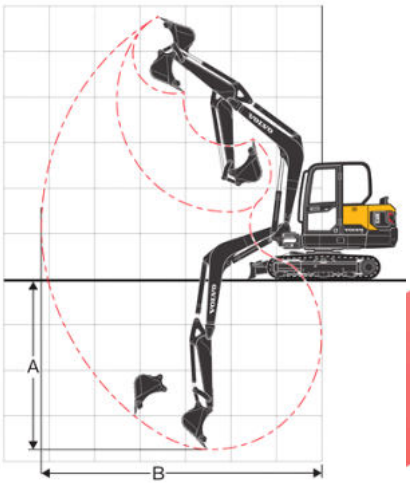

Arbeitsdiagramm

Arbeitsbereich	
Grabtiefe *(A)*	3,69 m
Grabradius *(B)*	5,97 m
Schwenkbereich Auslegerarm *(li|re)*	80 ° | 50 °
Fahrgeschwindigkeit	4,4 km/h
Steigfähigkeit *max.*	70 % | 35°
Gerät	
Länge	5,80 m
Breite	1,92 m
Höhe	2,59 m
Motorleistung	42,7 kW
Eigengewicht	5.78 t
Antrieb	Diesel
Extras	
	Vollkabine, Heizung
	Power-Tilt
Anbaugeräte	
	Tieflöffel 30 | 40 | 50 | 60 | 70 cm
	130 |150 cm Grabenlöffel, starr
	120 |130 cm Grabenlöffel, schwenkbar
	40 | 50 | 60 cm Schalengreifer
	Hydraulikhammer

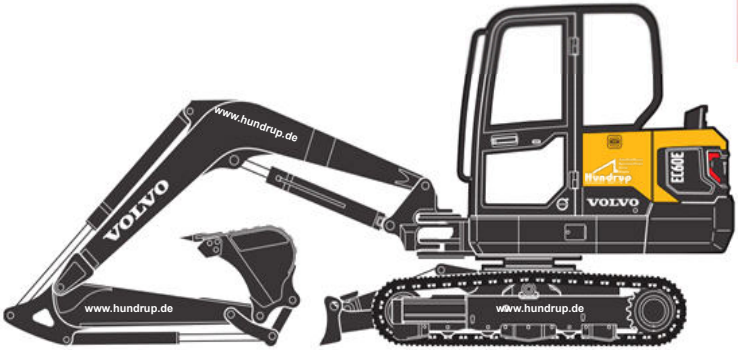

© Hundrup Arbeitsbühnen-Vermietung GmbH & Co. KG. Elektronische und sonstige Vervielfältigung, auch auszugsweise, nur mit ausdrücklicher schriftlicher Genehmigung der Hundrup Arbeitsbühnen-Vermietung GmbH & Co. KG. Technische Änderungen vorbehalten. Maßgeblich sind die Daten im Betriebshandbuch. Verbindlich für die Tragfähigkeit sind die am Fahrzeug angebrachten Traglastdiagramme.

Kompaktbagger

9.0 t | Diesel

ECR88D

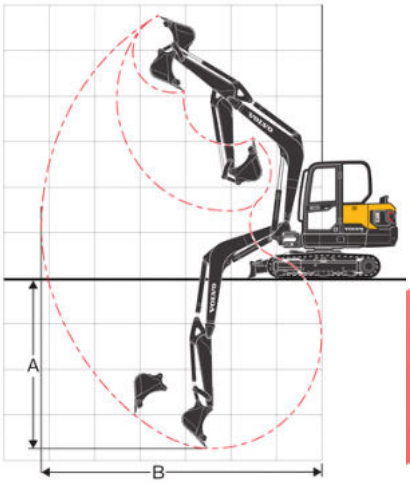

Arbeitsdiagramm

Arbeitsbereich	
Grabtiefe *(A)*	4,13 m
Grabradius *(B)*	6,80 m
Schwenkbereich Auslegerarm *(li|re)*	60 ° | 70 °
Steigfähigkeit *max.*	70 % | 35°
Gerät	
Länge	6,37 m
Breite	2,26 m
Höhe	2,71 m
Motorleistung	41 kW
Eigengewicht	9 t
Antrieb	Diesel
Extras	
	Vollkabine, Heizung
Anbaugeräte	
	Tieflöffel 40 | 80 cm
	180 cm Grabenlöffel, schwenkbar
	60 cm Schalengreifer
	Hydraulikhammer

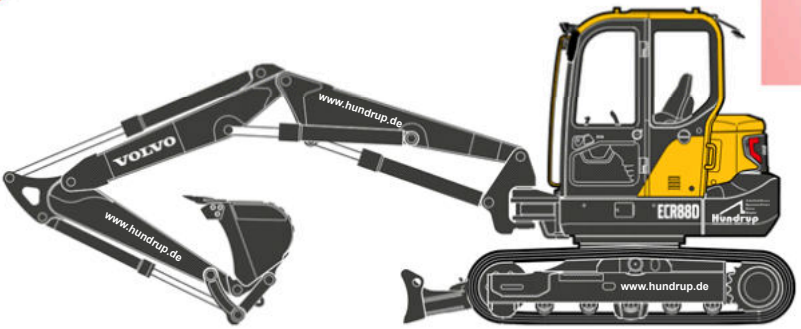

© Hundrup Arbeitsbühnen-Vermietung GmbH & Co. KG. Elektronische und sonstige Vervielfältigung, auch auszugsweise, nur mit ausdrücklicher schriftlicher Genehmigung der Hundrup Arbeitsbühnen-Vermietung GmbH & Co. KG. Technische Änderungen vorbehalten. Maßgeblich sind die Daten im Betriebshandbuch. Verbindlich für die Tragfähigkeit sind die am Fahrzeug angebrachten Traglastdiagramme.

Radlader

2.4 t | Diesel-Allrad

WL25

Arbeitsbereich	
Nutzlast *(m. Schaufel)*	1.35 t
Nutzlast *(mit Palettengabel)*	1.05 t
Hubhöhe *max.*	2,87 m
Schütthöhe *max.*	2,02 m
Schaufelinhalt	0,3 m³
Fahrgeschwindigkeit	20 km/h
Gerät	
Länge	4,10 m
Breite	1,20 m
Höhe	2,27 m
Eigengewicht	2.38 t
Pendelwinkel	45°
Antrieb	Diesel-Allrad
Extras	
	Knick-Pendelgelenk
Anbaugeräte	
	Standardschaufel
	120 cm Palettengabel
	Kehrmaschine

© Hundrup Arbeitsbühnen-Vermietung GmbH & Co. KG. Elektronische und sonstige Vervielfältigung, auch auszugsweise, nur mit ausdrücklicher schriftlicher Genehmigung der Hundrup Arbeitsbühnen-Vermietung GmbH & Co. KG. Technische Änderungen vorbehalten. Maßgeblich sind die Daten im Betriebshandbuch. Verbindlich für die Tragfähigkeit sind die am Fahrzeug angebrachten Traglastdiagramme.

Radlader

4.3 t | Diesel-Allrad

L20F

Arbeitsbereich	
Nutzlast *(m. Schaufel)*	2.65 t
Nutzlast *(mit Palettengabel)*	2.29 t
Hubhöhe *max.*	3,05 m
Schütthöhe *max.*	2,50 m
Schaufelinhalt	0,65 m³
Fahrgeschwindigkeit	20 km/h
Gerät	
Länge	5,03 m
Breite	1,65 m
Höhe	2,46 m
Eigengewicht	4.3 t
Pendelwinkel	+/- 10°
Antrieb	Diesel-Allrad
Extras	
	Knick-Pendelgelenk
Anbaugeräte	
	160 cm Klappschaufel
	120 cm Palettengabel

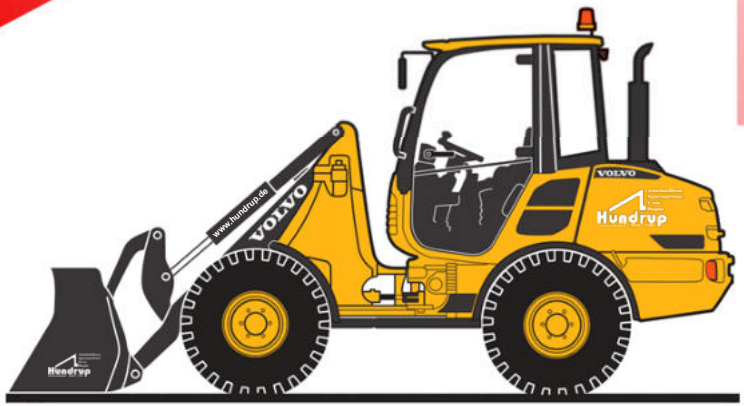

© Hundrup Arbeitsbühnen-Vermietung GmbH & Co. KG. Elektronische und sonstige Vervielfältigung, auch auszugsweise, nur mit ausdrücklicher schriftlicher Genehmigung der Hundrup Arbeitsbühnen-Vermietung GmbH & Co. KG. Technische Änderungen vorbehalten. Maßgeblich sind die Daten im Betriebshandbuch. Verbindlich für die Tragfähigkeit sind die am Fahrzeug angebrachten Traglastdiagramme.

Radlader

5.5 t | Diesel-Allrad

L30G

Arbeitsbereich	
Nutzlast *(m. Schaufel)*	3.8 t
Nutzlast *(mit Palettengabel)*	3 t
Hubhöhe *max.*	3,05 m
Schütthöhe *max.*	2,50 m
Schaufelinhalt	1 m³
Fahrgeschwindigkeit	20 km/h
Gerät	
Länge	5,28 m
Breite	1,85 m
Höhe	2,74 m
Eigengewicht	5.5 t
Pendelwinkel	+/- 10 °
Antrieb	Diesel-Allrad
Extras	
	Knick-Pendelgelenk
Anbaugeräte	
	190 cm Standardschaufel
	190 cm Klappschaufel
	120 cm Palettengabel

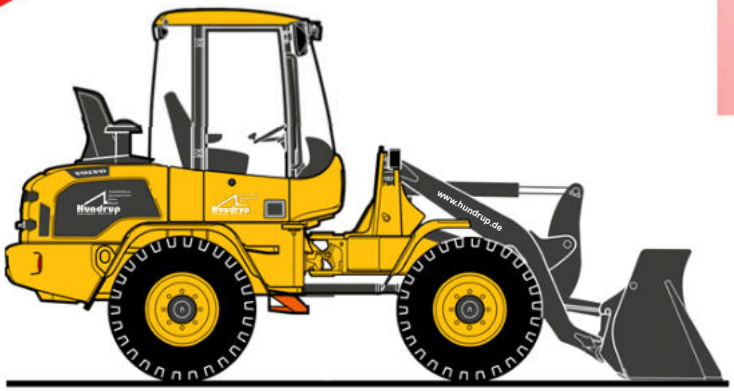

© Hundrup Arbeitsbühnen-Vermietung GmbH & Co. KG. Elektronische und sonstige Vervielfältigung, auch auszugsweise, nur mit ausdrücklicher schriftlicher Genehmigung der Hundrup Arbeitsbühnen-Vermietung GmbH & Co. KG. Technische Änderungen vorbehalten. Maßgeblich sind die Daten im Betriebshandbuch. Verbindlich für die Tragfähigkeit sind die am Fahrzeug angebrachten Traglastdiagramme.

Kettendumper

800 kg | Diesel

DT 08

Arbeitsbereich	
Nutzlast *(m. Schaufel)*	800 kg
Muldeninhalt	334 l
Schütthöhe *max.*	0,41 m
Auskippwinkel	72 °
Tragkraft Selbstladeeinrichtung	110 kg
Volumen Selbstladeeinrichtung	65 l
Fahrgeschwindigkeit	2-4 km/h
Gerät	
Länge	2,52 m
Breite	0,83 m
Höhe	1,30 m
Eigengewicht	630 kg
Steigfähigkeit	36 %
Fahrwerk	Gummikette
Antrieb	Diesel
Extras	
	Frontkippmulde
	Selbstladeeinrichtung

© Hundrup Arbeitsbühnen-Vermietung GmbH & Co. KG. Elektronische und sonstige Vervielfältigung, auch auszugsweise, nur mit ausdrücklicher schriftlicher Genehmigung der Hundrup Arbeitsbühnen-Vermietung GmbH & Co. KG. Technische Änderungen vorbehalten. Maßgeblich sind die Daten im Betriebshandbuch. Verbindlich für die Tragfähigkeit sind die am Fahrzeug angebrachten Traglastdiagramme.

Woodcracker

250 bar | 250 mm

CL190

Arbeitsbereich	
Schnittdurchmeser Weichholz	250 mm
Schnittdurchmesser Hartholz	190 mm
Trägerfahrzeug	2.5 - 7.5 t
Gerätespezifikationen	
Scherenöffnung	685 mm
Betriebsdruck Hauptkreis	250 bar
Eigengewicht	210 kg
Extras	
	MS03 Aufnahme
	Achtung: nicht geeignet für Sicherheitsbaum-fällungen

© Hundrup Arbeitsbühnen-Vermietung GmbH & Co. KG. Elektronische und sonstige Vervielfältigung, auch auszugsweise, nur mit ausdrücklicher schriftlicher Genehmigung der Hundrup Arbeitsbühnen-Vermietung GmbH & Co. KG. Technische Änderungen vorbehalten. Maßgeblich sind die Daten im Betriebshandbuch. Verbindlich für die Tragfähigkeit sind die am Fahrzeug angebrachten Traglastdiagramme.

Trennschneider

350 mm | Benzin

TS 420

Arbeitsbereich	
Hubraum	66,7 cm³
Leistung	3,2 kW | 4,4 PS
Schnitttiefe *max.*	125 mm
Gerät	
Länge *(mit Trennscheibe)*	72 cm
Trennscheibendurchmesser	350 mm
Eigengewicht *(ohne Scheibe)*	9,8 kg
Antrieb	Benzin
Extras	
	Wasseranschluss
	Antivibrationssystem
	ergonomischer Handgriff

© Hundrup Arbeitsbühnen-Vermietung GmbH & Co. KG. Elektronische und sonstige Vervielfältigung, auch auszugsweise, nur mit ausdrücklicher schriftlicher Genehmigung der Hundrup Arbeitsbühnen-Vermietung GmbH & Co. KG. Technische Änderungen vorbehalten. Maßgeblich sind die Daten im Betriebshandbuch. Verbindlich für die Tragfähigkeit sind die am Fahrzeug angebrachten Traglastdiagramme.

Gartenfräse
Benzin

Agria 3400

seitlich schwenkbarer Lenkholm

Arbeitsbereich	
Arbeitsbreite	0,65 m
Gerät	
Länge	1,75 m
Breite *(am Griff)*	0,635 m
Höhe *(verstellbar)*	0,90 - 1,20 m
Eigengewicht	147 kg
Antrieb	Benzin (9,2 PS)
Fahrgeschwindigkeit	max. 2,4 km/h
Extras	
	Lenkholm drehbar um 180°
	werkzeuglos höhen- und seitenverstellbar
	Anhängevorrichtung

© Hundrup Arbeitsbühnen-Vermietung GmbH & Co. KG. Elektronische und sonstige Vervielfältigung, auch auszugsweise, nur mit ausdrücklicher schriftlicher Genehmigung der Hundrup Arbeitsbühnen-Vermietung GmbH & Co. KG. Technische Änderungen vorbehalten. Maßgeblich sind die Daten im Betriebshandbuch. Verbindlich für die Tragfähigkeit sind die am Fahrzeug angebrachten Traglastdiagramme.

Unkrautbürste

50 cm | 67 kg

TW50S

Werkzeugteller mit Stahlborsten

Arbeitsbereich	
Arbeitsbreite	50 cm
Gerätespezifikationen	
Antrieb	Benzin
Eigengewicht	67 kg
Extras	
	seitliche Schutzabdeckung
	6-stufig verstellbarer Lenker

© Hundrup Arbeitsbühnen-Vermietung GmbH & Co. KG. Elektronische und sonstige Vervielfältigung, auch auszugsweise, nur mit ausdrücklicher schriftlicher Genehmigung der Hundrup Arbeitsbühnen-Vermietung GmbH & Co. KG. Technische Änderungen vorbehalten. Maßgeblich sind die Daten im Betriebshandbuch. Verbindlich für die Tragfähigkeit sind die am Fahrzeug angebrachten Traglastdiagramme.

Bautrockner
Elektro

KT 800
KT 820
KT 825

	KT 800	KT 820	KT 825
Leistung			
Leistungsaufnahme *max.*	0,95 kW	0,81 kW	1,12 kW
Luftleistung/Std.	800 m³	800 m³	800 m³
Raumgröße	400 m²	400 m²	400 m²
Gerät			
Höhe	99 cm	90,5 cm	90,5 cm
Breite	60 cm	53,5 cm	53,5 cm
Tiefe	58 cm	53,5	53,5
Eigengewicht	60 kg	47 kg	62 kg

© Hundrup Arbeitsbühnen-Vermietung GmbH & Co. KG. Elektronische und sonstige Vervielfältigung, auch auszugsweise, nur mit ausdrücklicher schriftlicher Genehmigung der Hundrup Arbeitsbühnen-Vermietung GmbH & Co. KG. Technische Änderungen vorbehalten. Maßgeblich sind die Daten im Betriebshandbuch. Verbindlich für die Tragfähigkeit sind die am Fahrzeug angebrachten Traglastdiagramme.

Verdichtungsgeräte

Rüttelplatten

Modell	Gewicht	Arbeitsbreite	Zentrif.kraft	Rücklauf	Gummimatte	L x B x H [cm]
LF 45	43 kg	29 cm	8 kN	nein	nein	93 x 29 x 86
CF 1	72 kg	35 cm	10 kN	nein	ja	113 x 35 x 96
CF 2	90 kg	45 cm	15 kN	nein	ja	113 x 45 x 96
CR 1	92 kg	35 cm	15 kN	ja	nein	113 x 45 x 96
CR 2	150 kg	45 cm	25 kN	ja	ja	112 x 45 x 95
CR 3	220 kg	50 cm	35 kN	ja	ja	135 x 50 x 106
CR 6	414 kg	59 cm	55 kN	ja	nein	171 x 59 x 116
CR 8	603 kg	70 cm	75 kN	ja	nein	183 x 70 x 116

Rollenrüttler

Modell	Gewicht	Arbeitsbreite	Zentrif.kraft	Rücklauf	Gummimatte	L x B x H [cm]
VPR 700	175 kg	67 cm	14 kN	nein	nein	125 x 72 x 93

Stampfer

Modell	Gewicht	Arbeitsbreite	Zentrif.kraft	Motorleistung
SRV 620	66 kg	28 cm	13 kN	2,7 kW | 3,7 PS

Rüttelwalzen

Modell	Gewicht	Arbeitsbreite	Zentrif.kraft	Rücklauf	Gummimatte	L x B x H [cm]
LP 650H	825 kg	65 cm	19 kN	ja	-	129 x 78 x 191

© Hundrup Arbeitsbühnen-Vermietung GmbH & Co. KG. Elektronische und sonstige Vervielfältigung, auch auszugsweise, nur mit ausdrücklicher schriftlicher Genehmigung der Hundrup Arbeitsbühnen-Vermietung GmbH & Co. KG. Technische Änderungen vorbehalten. Maßgeblich sind die Daten im Betriebshandbuch. Verbindlich für die Tragfähigkeit sind die am Fahrzeug angebrachten Traglastdiagramme.

Kleingeräte

Stemmhammer

Modell	Gewicht	Aufnahme	Leistung	Schlagstärke	L x B x H [cm]
HR 3219 FCT	5 kg	SDS-Plus	850 W	4,9 J	42,4 x 11,4 x 23,9
Weka DK 17	6,3 kg	1 ¼ ‘’	1340 W	-	L = 42
Hitachi H60MC	10 kg	SDS-Max	1300 W	22,0 J	57 x 12 x 28
Hitachi H60MR	10,5 kg	SDS-Max	1350 W	26,0 J	57,6 x 12,1 x 29
HM 1213 C	10,8 kg	SDS-Max	1510 W	18,6 J	57,6 x 14,9 x 26,5
Hitachi CM12Y	11,5 kg	305 x 22,2 mm	2400 W	-	L = 63,3
Hitachi H60SB2	16,5 kg	30 mm sechskant	1340 W	42,0 J	72,6 x 11,8 x 24,6
HM 1317 C	17 kg	sechskant	1510 W	25,0 J	71,5 x 12,9 x 26,6
Hitachi H90SG	32 kg	28 mm sechskant	2000 W	70,0 J	86 x 62,5

Nassschneidetisch

Modell	Gewicht	Scheibe	Schneidetiefe	Leistung	Antrieb
Samedia TTS 500	59 kg	230 x 25,4 mm	60 mm	2,2 kW | 230 V	Elektro
Samedia UTS 500	96 kg	350 x 25,4 mm	110 mm	2,2 kW | 230 V	Elektro

Fugenschneider

Modell	Gewicht	Scheibe	Schneidetiefe	Leistung	Antrieb
SM 82-3	109 kg	50 cm	190 mm	8,7 kW | 11,8 PS	Benzin

© Hundrup Arbeitsbühnen-Vermietung GmbH & Co. KG. Elektronische und sonstige Vervielfältigung, auch auszugsweise, nur mit ausdrücklicher schriftlicher Genehmigung der Hundrup Arbeitsbühnen-Vermietung GmbH & Co. KG. Technische Änderungen vorbehalten. Maßgeblich sind die Daten im Betriebshandbuch. Verbindlich für die Tragfähigkeit sind die am Fahrzeug angebrachten Traglastdiagramme.

Sonstiges

Hundrup
Arbeitsbühnen Vermietung
/77185
Genie
Hundrup
Genie AWP-30S
Arbeitsbühnen
Baumaschinen
Krane
Stapler
Hundrup

Personenlift
11,00 m

AWP-30S

Arbeitsbereich	
Arbeitshöhe	11,00 m
Plattformhöhe	9,00 m
Plattform (L x B)	0,69 x 0,66 m
Tragfähigkeit	159 kg
Abstützmaße (D x E)	1,93 x 1,73 m
Geräteabmessungen	
Länge (A)	1,35 m
Breite (B)	0,74 m
Höhe (C)	1,98 m
Wandabstand vorn (F)	0,20 m
Wandabstand seitlich (G)	0,53 m
Eigengewicht	397 kg
Antrieb	230 V
Einsatzbereich	innen
Extras	
	Einfache Verladung in wenigen Handgriffen Transport mittels Anhänger, Pritschenfahrzeug oder Transporter möglich

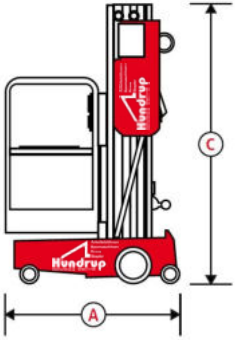

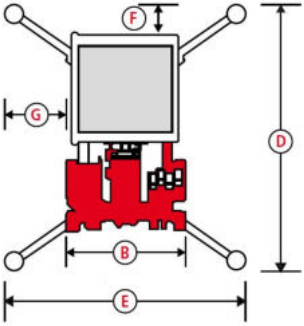

© Hundrup Arbeitsbühnen-Vermietung GmbH & Co. KG. Elektronische und sonstige Vervielfältigung, auch auszugsweise, nur mit ausdrücklicher schriftlicher Genehmigung der Hundrup Arbeitsbühnen-Vermietung GmbH & Co. KG. Technische Änderungen vorbehalten. Maßgeblich sind die Daten im Betriebshandbuch. Verbindlich für die Tragfähigkeit sind die am Fahrzeug angebrachten Traglastdiagramme.

Personenlift
3,50 m

Pecolift

Arbeitsbereich	
Arbeitshöhe	3,50 m
Plattformhöhe	1,50 m
Plattform (L x B)	0,72 x 0,60 m
Tragfähigkeit	150 kg
Geräteabmessungen	
Länge	0,99 m
Breite	0,70 m
Höhe	1,55 m
Eigengewicht	180 kg
Antrieb	manuell
Einsatzbereich	innen
Extras	
Transport mittels flachem PKW-Anhänger möglich	

© Hundrup Arbeitsbühnen-Vermietung GmbH & Co. KG. Elektronische und sonstige Vervielfältigung, auch auszugsweise, nur mit ausdrücklicher schriftlicher Genehmigung der Hundrup Arbeitsbühnen-Vermietung GmbH & Co. KG. Technische Änderungen vorbehalten. Maßgeblich sind die Daten im Betriebshandbuch. Verbindlich für die Tragfähigkeit sind die am Fahrzeug angebrachten Traglastdiagramme.

Hubwagen
2.5 t

Arbeitsbereich	
Hubbereich	8,5 - 20 cm
Tragfähigkeit	2.500 kg
Gabelmaße *(L x B)*	115 x 16 cm
Gerät	
Höhe *(bei senkrechtem Griff)*	1,25 m
Länge	1,55 m
Beite	0,54 m
Eigengewicht	69 kg

Extras

gummierte Lenkräder
Tandem-Gabelrollen
verstärkte Deichsel

© Hundrup Arbeitsbühnen-Vermietung GmbH & Co. KG. Elektronische und sonstige Vervielfältigung, auch auszugsweise, nur mit ausdrücklicher schriftlicher Genehmigung der Hundrup Arbeitsbühnen-Vermietung GmbH & Co. KG. Technische Änderungen vorbehalten. Maßgeblich sind die Daten im Betriebshandbuch. Verbindlich für die Tragfähigkeit sind die am Fahrzeug angebrachten Traglastdiagramme.

Hubwagen
Elektro | 1.5 t

EHW 1.5 t

Arbeitsbereich	
Hubbereich *(h1 | h2)*	8,2 - 19 cm
Tragfähigkeit	1.500 kg
Gabelmaße *(L x B)*	15 x 115 cm
Bodenfreiheit	2,5 cm
Fahrgeschwindigkeit	4 km|h
Steigfähigkeit *(mit | ohne Last)*	5 % | 16 %
Gerät	
Höhe *(H1)*	1,19 m
Höhe *(H2)*	0,75 m
Länge *(L1)*	1,55 m
Beite	0,70 m
Eigengewicht	120 kg
Antrieb	Elektro

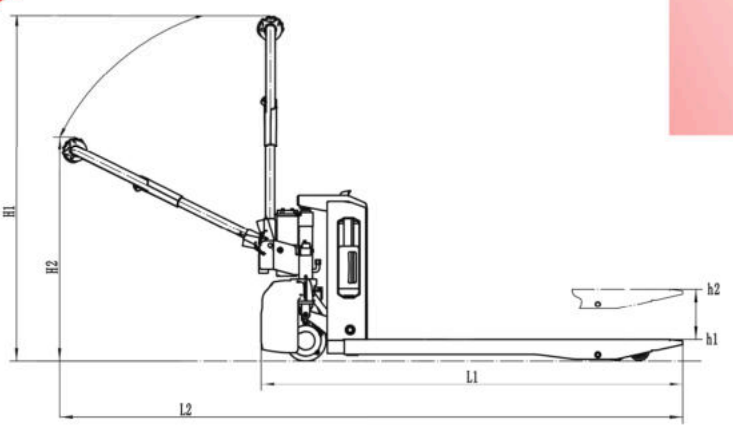

© Hundrup Arbeitsbühnen-Vermietung GmbH & Co. KG. Elektronische und sonstige Vervielfältigung, auch auszugsweise, nur mit ausdrücklicher schriftlicher Genehmigung der Hundrup Arbeitsbühnen-Vermietung GmbH & Co. KG. Technische Änderungen vorbehalten. Maßgeblich sind die Daten im Betriebshandbuch. Verbindlich für die Tragfähigkeit sind die am Fahrzeug angebrachten Traglastdiagramme.

Montagelift
Elektro | 140 kg | 4,90 m

ML 490

Arbeitsbereich	
Hubhöhe	4,90 m
Tragfähigkeit *(bis 3 m)*	140 kg
Tragfähigkeit *(3 - 4 m)*	130 kg
Tragfähigkeit *(4 - 4,9 m)*	90 kg
Beladehöhe	1,18 m
Plattform *(L x B)*	75 - 147 x 43,5 cm
Gerät	
Abstützung *(max. L x B)*	1,43 x 1,43 m
Transportmaße *(H x T x B)*	1,18 x 0,38 x 0,38 m
Eigengewicht	38 kg
Antrieb	Elektro
Extras	

Plattformverlängerung auf 147 cm
integrierte Wasserwaage
längenverstellbare Füße für unebenes Gelände
Feststellbare Räder
Aufbau ohne Wandabstand möglich

© Hundrup Arbeitsbühnen-Vermietung GmbH & Co. KG. Elektronische und sonstige Vervielfältigung, auch auszugsweise, nur mit ausdrücklicher schriftlicher Genehmigung der Hundrup Arbeitsbühnen-Vermietung GmbH & Co. KG. Technische Änderungen vorbehalten. Maßgeblich sind die Daten im Betriebshandbuch. Verbindlich für die Tragfähigkeit sind die am Fahrzeug angebrachten Traglastdiagramme.

Materiallift
295 kg | 7,30 m

SLC-24

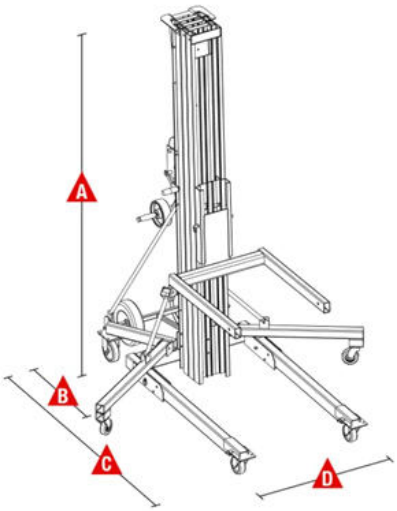

Arbeitsbereich	
Hubhöhe *(Gabeln oben)*	7,32 m
Hubhöhe *(Gabeln unten)*	6,78 m
Tragfähigkeit	295 kg
Beladehöhe *(Gabeln unten |oben)*	0,15 | 0,69 m
Plattform *(L x B)*	75 - 147 x 43,5 cm
Gabellänge	0,67 m
Aufnahmebreite	0,60 m
Bodenfreiheit	0,05 m
Gerät	
Höhe *(A; Transportstellung)*	2,20 m
Länge *(B; Transportstellung)*	0,86 m
Länge *(C; Arbeitsstellung)*	2,06 m
Beite *(D; Transportstellung)*	0,80 m
Breite *(Arbeitsstellung)*	1,68 m

Extras

Passt in angekipptem Zustand durch Standardtüren!

© Hundrup Arbeitsbühnen-Vermietung GmbH & Co. KG. Elektronische und sonstige Vervielfältigung, auch auszugsweise, nur mit ausdrücklicher schriftlicher Genehmigung der Hundrup Arbeitsbühnen-Vermietung GmbH & Co. KG. Technische Änderungen vorbehalten. Maßgeblich sind die Daten im Betriebshandbuch. Verbindlich für die Tragfähigkeit sind die am Fahrzeug angebrachten Traglastdiagramme.

Sicherheits-schulungen

1a | 1b | 3a | 3b IPAF
Krane
Flurförderzeuge
Teleskopstapler
PSAgA
jährl. Sicherheitsunterweisung

Arbeitsbühnen
Baumaschinen
Krane
Stapler

Hundrup

www.hundrup.de 02309 | 77185